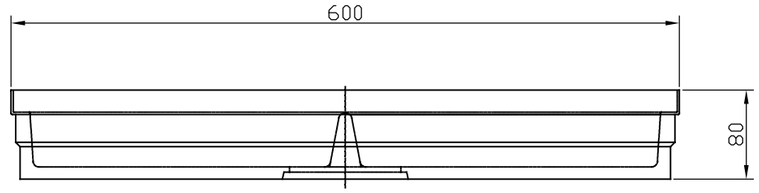

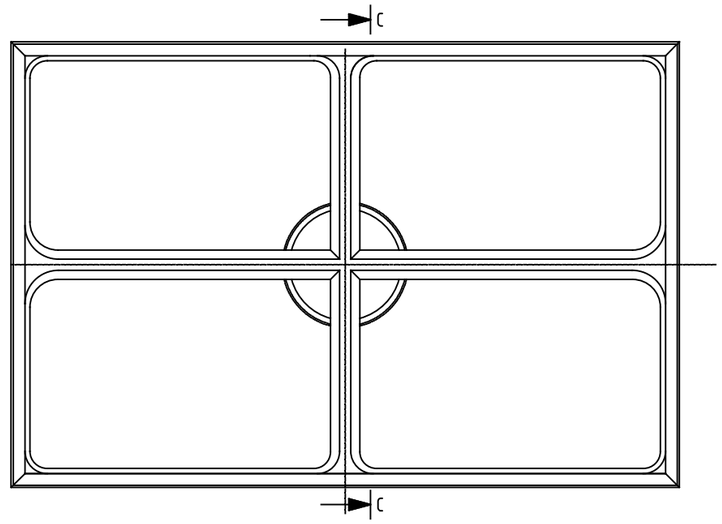

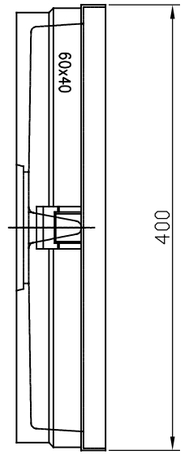

Schnitt C-C

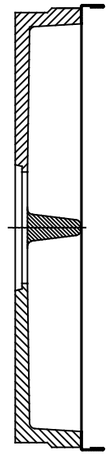

Benennung: Vario Schuhabstreifer Größe 1 60x40 Art.-Nr.:00398		*Datum*	*Name*
	Gez.	06.03.2004	system
	Upd.	29.04.2013	osetzke
	Norm		
Technische Änderungen vorbehalten	*Schutzvermerk gemäß DIN 34*		

ACO Hochbau

ACO Hochbau Vertrieb GmbH
24755 Rendsburg, Postfach 320
Tel. 04331 / 354-418
FAX 04331/ 354-360
www.aco-hochbau.de

Zeichnung-Nr. G1-M03-028-01

Ers. für:

A3