Linienentwässerung

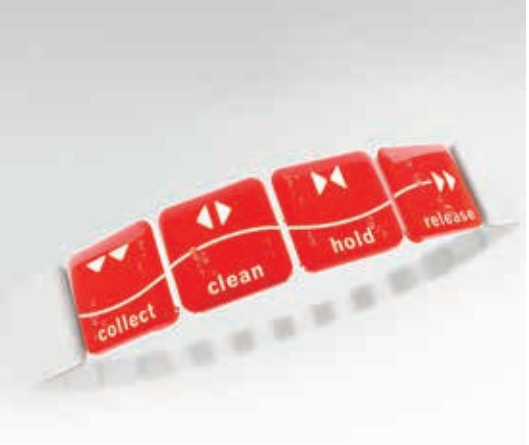

Die innovative Kombination aus Entwässerung und Retention

ACO Retentionsschlitzrinne Qmax®

Entwässerungs-
rinnen mit
Rosten

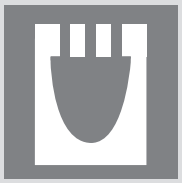

Monolithische
Entwässerungs-
rinnen

Randstein-
entwässerungs-
rinnen

Retentionsschlitzrinnen

ACO Qmax® ist die innovative Kombination aus Entwässerung und Retention. Der Anwendung sind keine Grenzen gesetzt - vom Einsatz als Schlitzrinne in der Fußgängerzone bis hin zur Entwässerung großer Flächen mit Schwerlastverkehr ist mit ACO Qmax® alles möglich.
Die Kunststoffrinnen sind aufgrund ihres geringen Fertigteilgewichtes einfach und schnell zu montieren. Dabei kann sich die Geometrie des Eiprofils bestmöglich auf die unterschiedlichen hydraulischen Situationen einstellen.
ACO Qmax® ist ein wahrer Alleskönner!

- Große hydraulische Leistungsfähigkeit und großes Speichervolumen für Retention
- Patentierte Rinnenkonstruktion ermöglicht eine durchgängige Bewehrung der Betondecke
- Leichte 2 m-Bauteile für schnelle Verlegung ohne schweres Hebegerät
- Integrierte Dichtung für flüssigkeitsdichten Einbau

Inhalt

Retentionsschlitzrinnen 03

Die passende Rinne für jede Anwendung 05

ACO Qmax® Referenzen 06

ACO Qmax® 08

Systemübersicht 10
Aufsteckzargen 12
Größen 13

Produktinformationen und technische Zeichungen 14

Regulierung von Regenwasser-Abläufen 37

Einbauzeichnungen 38

Hydraulik 42

ACO Servicekette 43

Chemische Beständigkeitsliste 44

Die passende Rinne für jede Anwendung

ACO Qmax®

Gruppe 1	min. A15	Flächen für Fußgänger und Radfahrer ✔
Gruppe 2	min. B125	Fußgängerzonen ✔
		Parkdecks ✔
		PKW Parkflächen ✔
Gruppe 3	min. C250	Bordrinnenbereich ✔
Gruppe 4	min. D400	Straße (in Fahrtrichtung) ✔
		Straße (quer zur Fahrtrichtung) ✔
		Lieferzone ✔
Gruppe 5	min. E600	Autobahn ✔
		Logistikfläche ✔
		Industriefläche ✔
Gruppe 6	F900	Flugbetriebsflächen ✔

ACO Qmax® Referenzen

Mühle Vonwiller

Schwechat bei Wien, Niederösterreich

Die Vonwiller Gruppe vermahlt jährlich 190.000 Tonnen Getreide und beliefert Bäcker, Industrie und den Lebensmittel-Einzelhandel in Österreich mit Weizen-, Roggen-, Dinkel- und Durum-Mehlen. In der Mühle in Schwechat wurde der Abholbereich mittels ACO Qmax® entwässert, gerade hier muss die Entwässerungsrinne Höchstleistungen erbringen. Unauffällig aufgrund ihres durchlaufenden Schlitzaufsatzes ist sie für alle Oberflächenbeläge geeignet.

Bauwerkzeug Großhandel Rosa Moser

Wien

Im Zuge der Sanierung des Abholbereichs entschied sich die Firma Rosa Moser für die ACO Qmax®, das System für die Entwässerung großer, versiegelter Flächen. Die ACO Qmax® sorgt mir ihrem unauffälligen, durchlaufenden Schlitz für einen schnellen und effektiven Ablauf ohne Überlaufen bei Starkregenereignissen. Die Rinne ist einsetzbar für alle Oberflächenbeläge und ein 100 % flüssigkeitsdichtes Entwässerungssystem bis zur Belastungsklasse F 900.

Rohrlagerplatz Gaswerk Simmering
Wien

Bei der Sanierung des Gaswerkes Wien im Jahr 2008 wurde unter anderem auch der Rohrlagerplatz erneuert. Mit der Retentionsschlitzrinne ACO Qmax® wurde eine Rinne mit enormer hydraulischer Kapazität verbaut, die dieses große Areal durch nur einen Rinnenstrang entwässert. Die patentierte Konstruktion ermöglicht zudem bei Bedarf eine durchgängige Bewehrung der Betondecke ohne Unterbrechungen.

Good Mills, Erneuerung Außenanlagen
Schwechat, Wien

Im Zuge der Erweiterung und Sanierung der Good Mills Anlagen wurde auch der Außenbereich bei der Anlieferung saniert. Dabei setzte der Bauherr auf das bereits bekannte und bewährte System ACO Qmax®. Verbaut wurden ACO Qmax® 225 Rinnen in einer bewehrten Betondecke. Die leichte Handhabung der 2 m-Rinnenelemente und die schnelle Verlegegeschwindigkeit waren dabei ein Vorteil.

ACO Qmax®

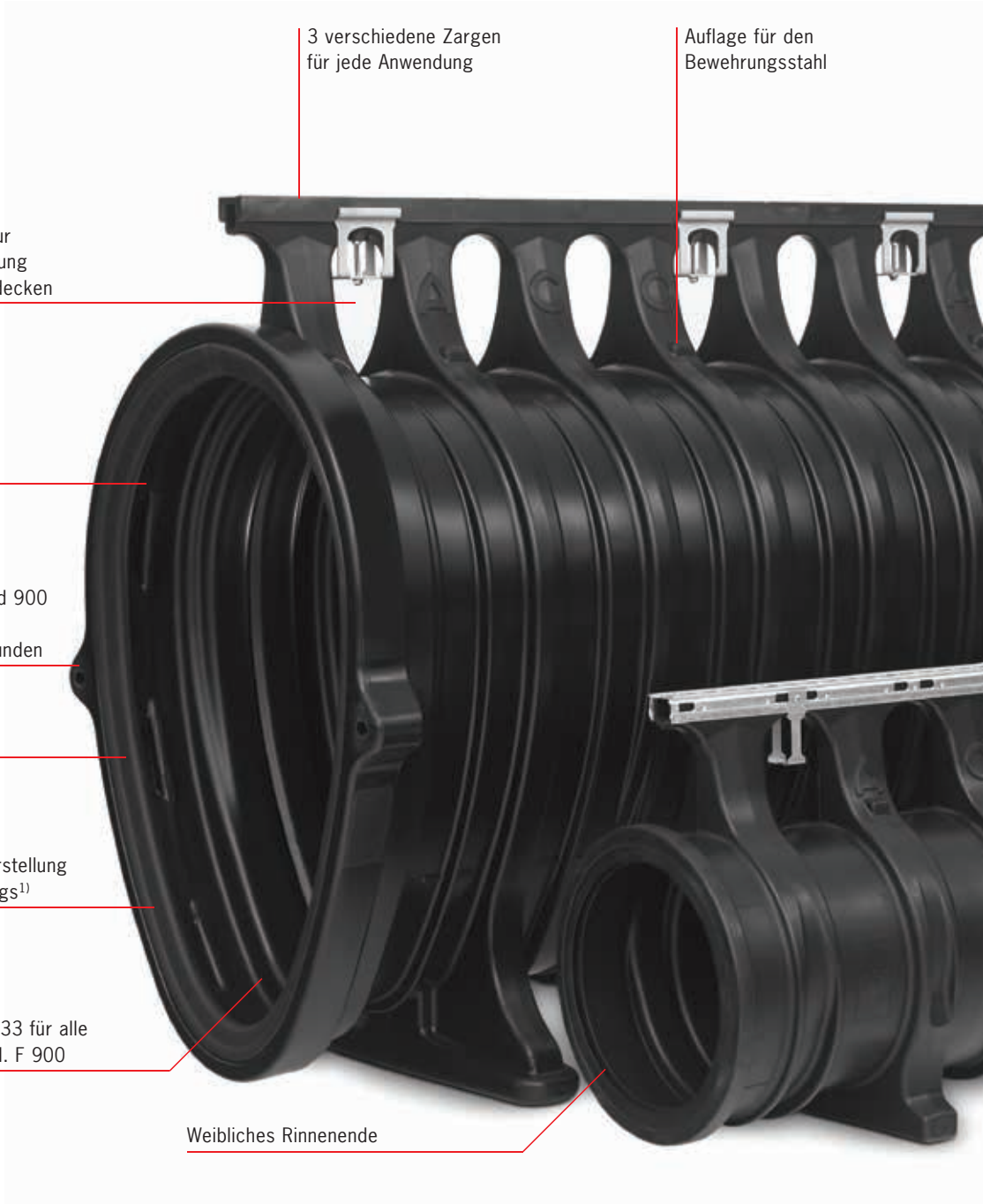
3 verschiedene Zargen für jede Anwendung
Auflage für den Bewehrungsstahl
Patentierte Aussparung zur Durchführung der Bewehrung bei durchgängigen Betondecken
Einfache Steckverbindung
ACO Qmax® 550, 700 und 900 Rinnen werden zusätzlich mittels Flügelmutter verbunden
Weibliches Rinnenende
Integrierte Dichtung: Schnelle und einfache Herstellung eines dichten Rinnenstrangs1)
CE-zertifiziert nach EN 1433 für alle Belastungsklassen bis inkl. F 900
Weibliches Rinnenende

[1] ACO Qmax® Rinnen entsprechen den Anforderungen der ÖNORM EN 1433 und sind bis Rinnenoberkante wasserdicht.

ACO Qmax® Systemübersicht

1. Schutzstreifen für Gusszarge
2. ACO Qmax® Ablaufschacht mit geschlossener Abdeckung
3. ACO Qmax® Verbindungsstück 700 für Schachtanschluss mit Stutzen
4. ACO Qmax® System 700 mit Gussaufsatz Q-Flow
5. ACO Qmax® Adapterstück 700/550
6. ACO Qmax® System 550 mit Gussaufsatz Q-Guard
7. ACO Qmax® Verbindungsstück 550 für Schachtanschluss mit Stutzen
8. ACO Qmax® Ablaufschacht mit Einlaufrost
9. ACO Qmax® System 350 mit Q-Guard
10. Aufsatz aus verzinktem Stahl ACO Q-Slot Revisionselement
11. ACO Qmax® System 225 mit Q-Slot Aufsatz aus verzinktem Stahl
12. Multifunktionsstirnwand

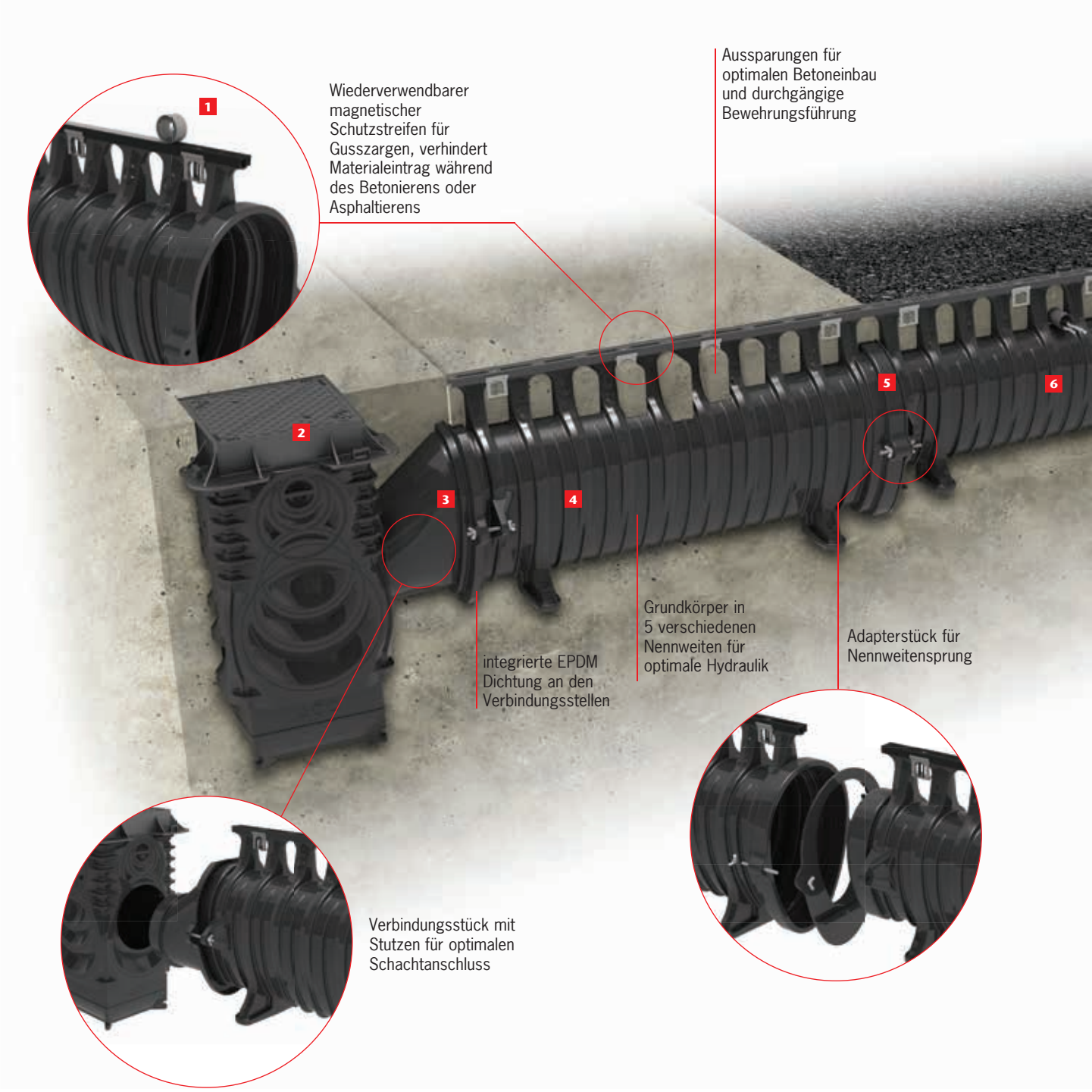

Einlaufkasten und Revisionselement für ACO Qmax® 225 und 350 Rinnen. Anschlussmöglichkeiten an allen 4 Seiten.

Einlaufkasten für ACO Qmax® 550, 700 und 900 wahlweise mit geschlossener Abdeckung oder Einlaufgitter

2 m-Bauelemente für eine einfache und schnelle Installation

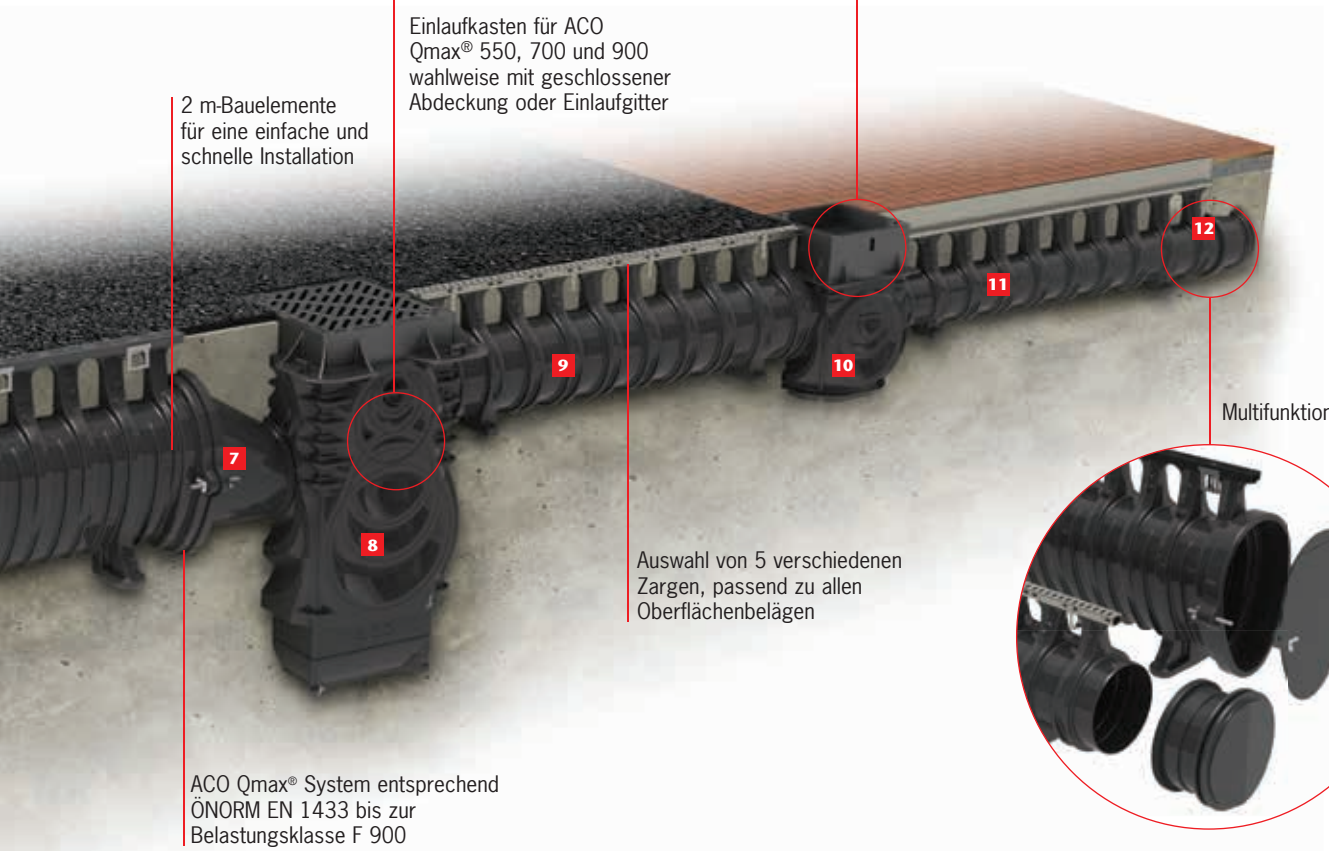

Multifunktionsstirnwand

Auswahl von 5 verschiedenen Zargen, passend zu allen Oberflächenbelägen

ACO Qmax® System entsprechend ÖNORM EN 1433 bis zur Belastungsklasse F 900

Rinnengrößen und Nennweiten:

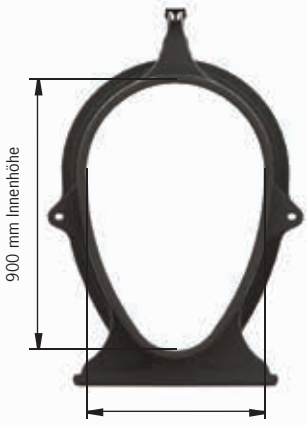

ACO Qmax® 900

ACO Qmax® 700

ACO Qmax® 550

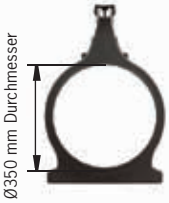

ACO Qmax® 350

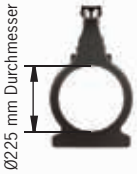

ACO Qmax® 225

ACO Qmax® Systemübersicht Aufsteckzargen

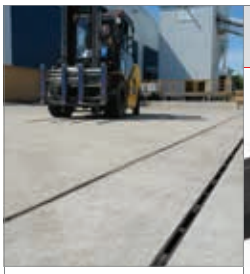	Q-Flow Gusseisen	Q-Guard Gusseisen
Material	Gusseisen	Gusseisen
KTL-Beschichtet	ja	ja
Belastungsklasse	A 15 bis F 900	A 15 bis F 900
Typische Anwendung	öffentliche Bereiche, Industriegebiete, Autobahnen, Flughäfen	Parkflächen, Tankstellen, öffentliche Bereiche, Flughäfen
Oberflächenbelag	Beton und Asphalt	Beton und Asphalt
Schlitzweite	26 mm	2 x 8 mm
Einlaufquerschnitt	18.775 mm²/m	10.925 mm²/m
Beständigkeit	Abwässer, Öle, Treibstoffe, Streusalz und andere Tausalze	Abwässer, Öle, Treibstoffe, Streusalz und andere Tausalze
Schutzstreifen	gesondert verfügbar, wiederverwendbar	gesondert verfügbar, wiederverwendbar

	Q-Flow Stahl	Q-Guard Stahl	Schlitz-Zarge Stahl
Material	Stahl verzinkt	Stahl verzinkt	Stahl verzinkt
Belastungsklasse	A 15 bis F 900	A 15 bis F 900	A 15 bis D 400
Typische Anwendung	öffentliche Bereiche, Industriegebiete, Autobahnen, Flughäfen	Parkflächen, Tankstellen, öffentliche Bereiche, Flughäfen	Parkflächen, Tankstellen, öffentliche Bereiche, Flughäfen
Oberflächenbelag	Beton	Beton und Asphalt	Pflasterflächen
Schlitzweite	26 mm	10 mm	10 mm
Einlaufquerschnitt	18.106 mm²/m	8.356 mm²/m	10.000 mm²/m
Beständigkeit	Abwässer, Öle, Treibstoffe, Streusalz	Abwässer, Öle, Treibstoffe, Streusalz	Abwässer, Öle, Treibstoffe, Streusalz und andere Tausalze
Schutzstreifen	wird mit der Rinne mitgeliefert	wird mit der Rinne mitgeliefert	–

ACO Qmax® Systemübersicht Größen

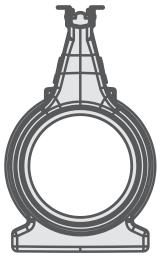	ACO Qmax® 225	ACO Qmax® 350
Größe (Innendurchmesser)	225 mm	350 mm
Hydraulisches Fassungsvermögen	normal	normal
Rückhaltekapazität	0,0398 m^3/m	0,0962 m^3/m
Revisionselement/ Einlaufkasten/ Schlammfang	verfügbar	verfügbar
Schlitzrahmen/ Einlaufgitter	verfügbar	verfügbar

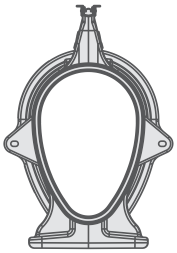	ACO Qmax® 550	ACO Qmax® 700	ACO Qmax® 900
Größe (Höhe innen)	550 mm	700 mm	900 mm
Hydraulisches Fassungsvermögen	normal	hoch	sehr hoch
Rückhaltekapazität	0,1544 m^3/m	0,2501 m^3/m	0,4134 m^3/m
Einlaufkasten/ Schlammfang	verfügbar	verfügbar	verfügbar
Schlitzrahmen	–	–	–

ACO Qmax® 225

ACO Qmax® 225 mit Q-Flow Zarge aus Gusseisen

Bestellinformationen

Abmessung Länge [mm]	Abmessung Breite [mm]	Abmessung Höhe [mm]	Schlitzweite [mm]	Gewicht [kg]	VPE [Stk]	Artikel-Nr.
2000	290	480	26	24,0	1	**32800**

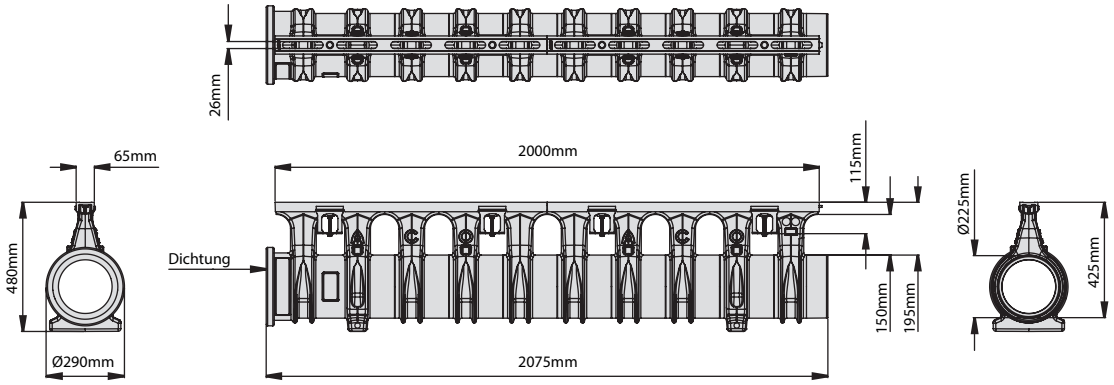

ACO Qmax® 225 mit Q-Guard Zarge aus Gusseisen

Bestellinformationen

Abmessung Länge [mm]	Abmessung Breite [mm]	Abmessung Höhe [mm]	Schlitzweite [mm]	Gewicht [kg]	VPE [Stk]	Artikel-Nr.
2000	290	480	2 x 8	25,0	1	**32801**

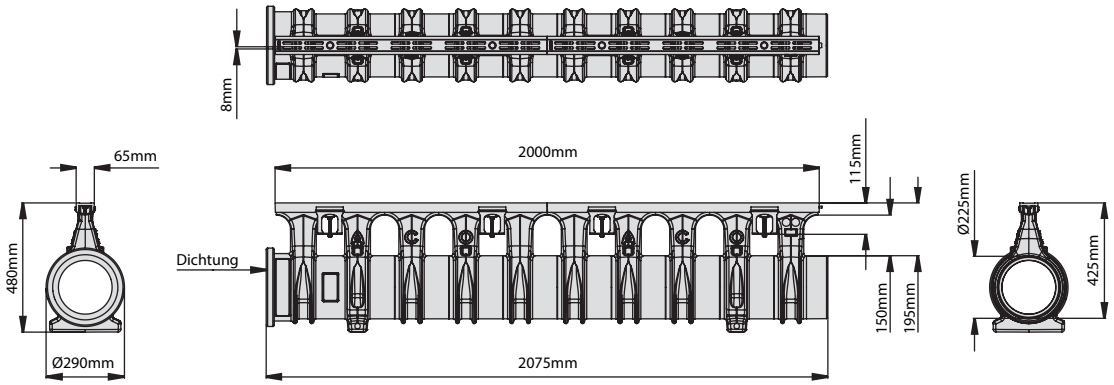

ACO Qmax® 225 mit Q-Flow Zarge aus verzinktem Stahl

Bestellinformationen

Abmessung			Schlitzweite	Gewicht	VPE	Artikel-Nr.
Länge [mm]	Breite [mm]	Höhe [mm]	[mm]	[kg]	[Stk]	
2000	290	480	26	17,8	1	**32802**

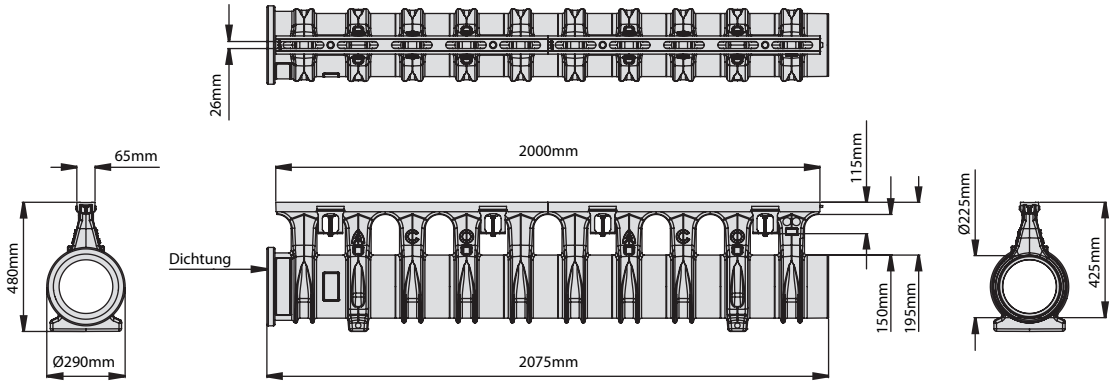

ACO Qmax® 225 mit Q-Guard Zarge aus verzinktem Stahl

Bestellinformationen

Abmessung			Schlitzweite	Gewicht	VPE	Artikel-Nr.
Länge [mm]	Breite [mm]	Höhe [mm]	[mm]	[kg]	[Stk]	
2000	290	480	10	15,3	1	**32803**

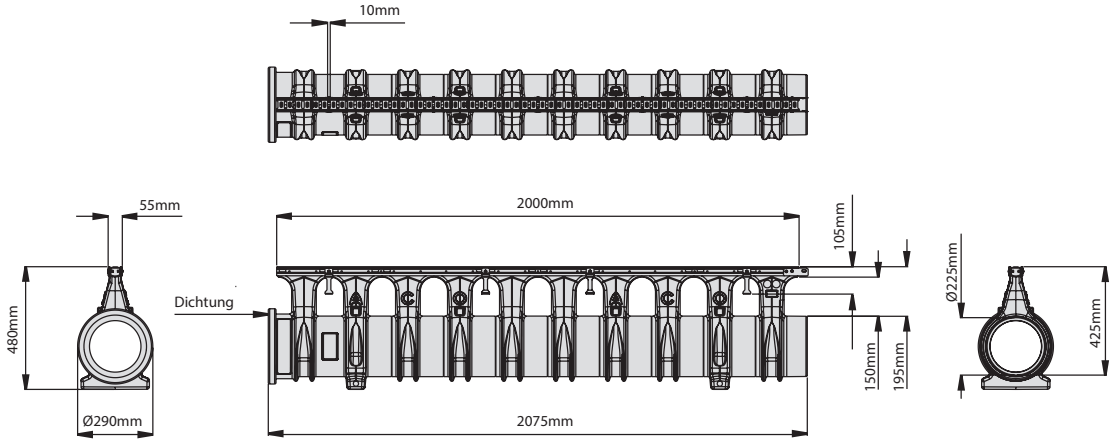

ACO Qmax® 225 mit Schlitzzarge aus verzinktem Stahl

Bestellinformationen

Abmessung			Schlitzweite	Gewicht	VPE	Artikel-Nr.
Länge [mm]	Breite [mm]	Höhe [mm]	[mm]	[kg]	[Stk]	
2000	290	580	10	22,9	1	**32804**

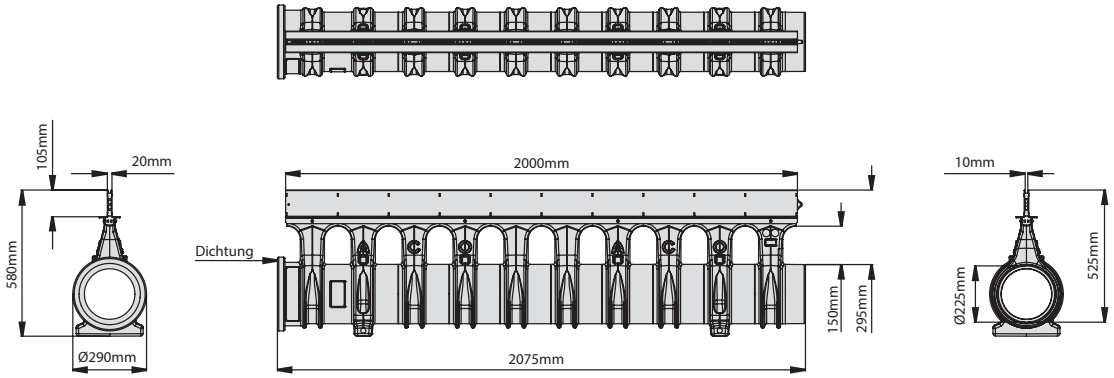

ACO Qmax® 225 Multifunktionsstirnwand

Spezifische Produktinformationen

- Für Rinnenanfang und -ende
- Mit abschneidbarem Rohranschluss ø 225 mm

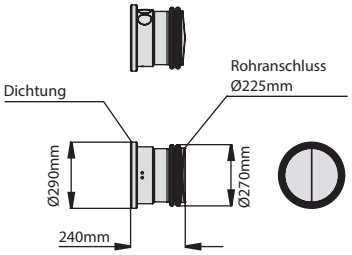

Bestellinformationen

Abmessung			Gewicht	VPE	Artikel-Nr.
Länge [mm]	Breite [mm]	Höhe [mm]	[kg]	[Stk]	
240	290	290	1,4	1	**42221**

ACO Qmax® 350

ACO Qmax® 350 mit Q-Flow Zarge aus Gusseisen

Bestellinformationen

Abmessung			Schlitzweite	Gewicht	VPE	Artikel-Nr.
Länge [mm]	Breite [mm]	Höhe [mm]	[mm]	[kg]	[Stk]	
2000	415	600	26	28,3	1	**32810**

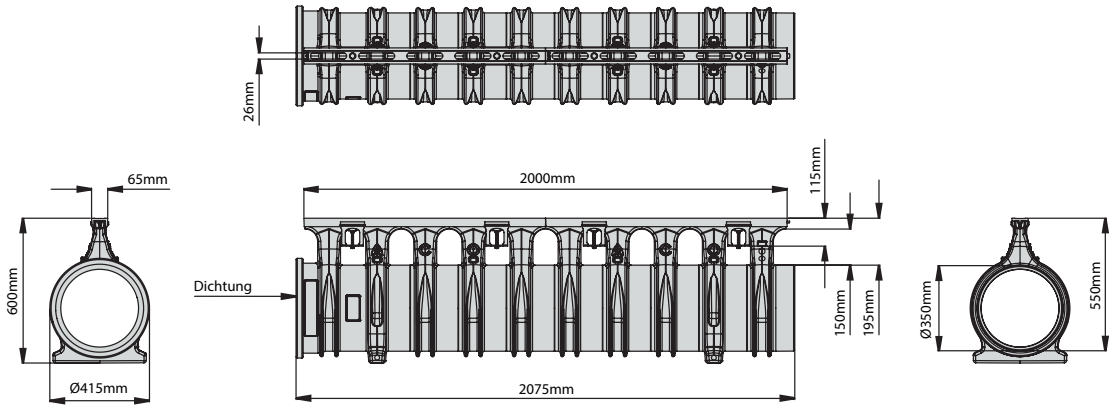

ACO Qmax® 350 mit Q-Guard Zarge aus Gusseisen

Bestellinformationen

Abmessung			Schlitzweite	Gewicht	VPE	Artikel-Nr.
Länge [mm]	Breite [mm]	Höhe [mm]	[mm]	[kg]	[Stk]	
2000	415	600	2 x 8	29,3	1	**32811**

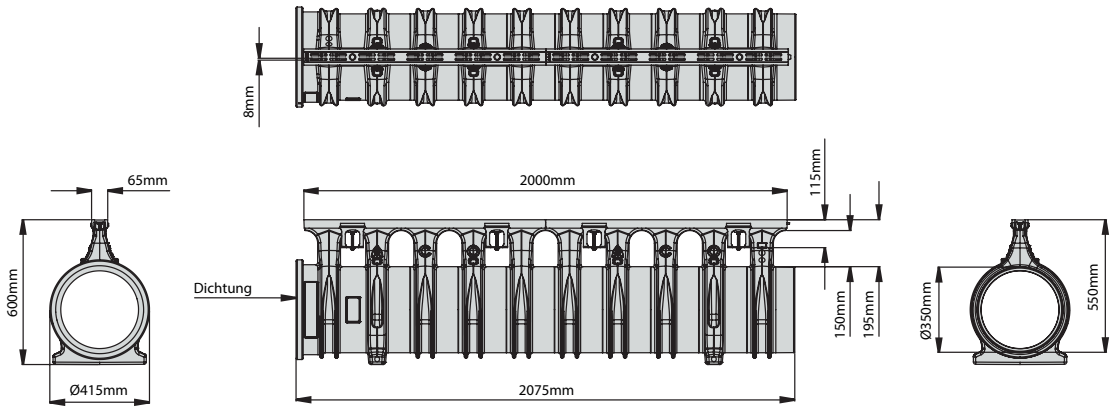

ACO Qmax® 350 mit Q-Flow Zarge aus verzinktem Stahl

Bestellinformationen

Abmessung Länge [mm]	Abmessung Breite [mm]	Abmessung Höhe [mm]	Schlitzweite [mm]	Gewicht [kg]	VPE [Stk]	Artikel-Nr.
2000	415	600	26	24,0	1	**32812**

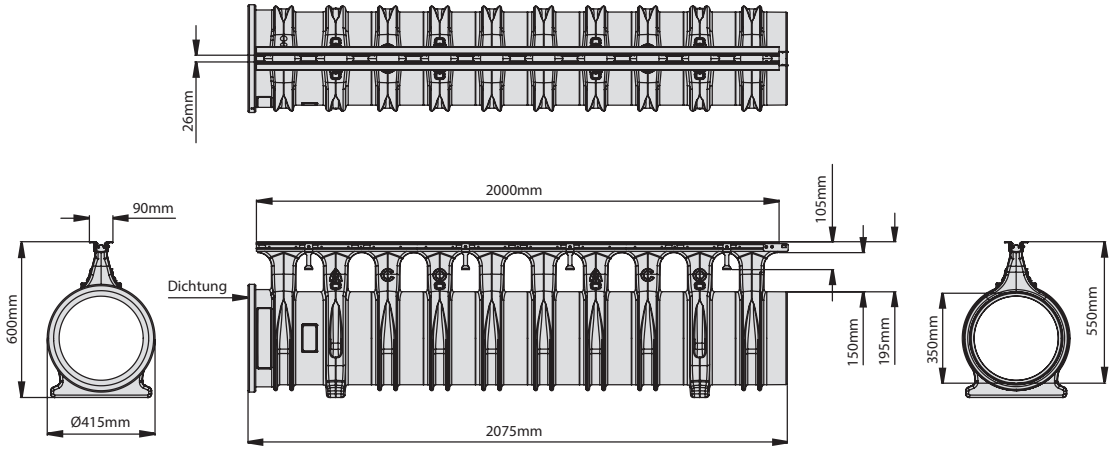

ACO Qmax® 350 mit Q-Guard Zarge aus verzinktem Stahl

Bestellinformationen

Abmessung Länge [mm]	Abmessung Breite [mm]	Abmessung Höhe [mm]	Schlitzweite [mm]	Gewicht [kg]	VPE [Stk]	Artikel-Nr.
2000	415	600	10	21,5	1	**32813**

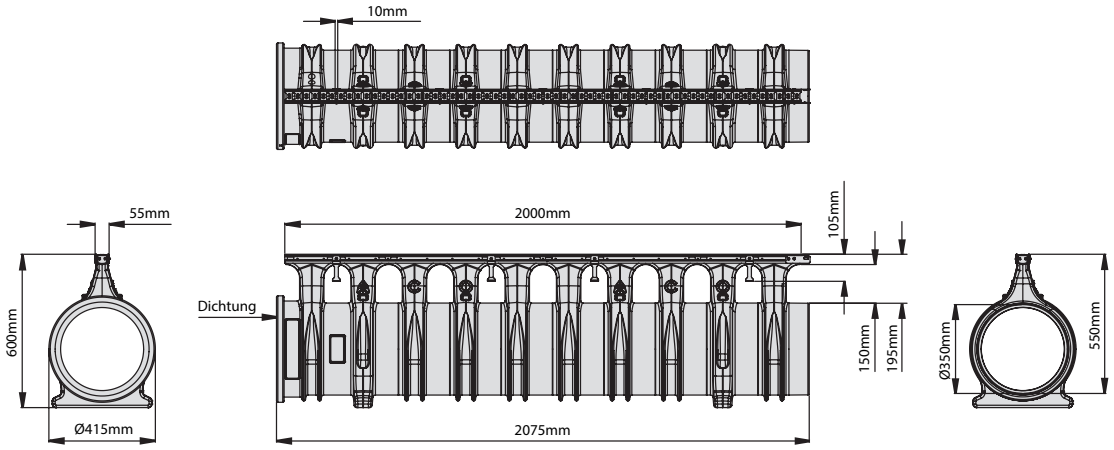

ACO Qmax® 350 mit Schlitzzarge aus verzinktem Stahl

Bestellinformationen

Abmessung			Schlitzweite	Gewicht	VPE	Artikel-Nr.
Länge [mm]	Breite [mm]	Höhe [mm]	[mm]	[kg]	[Stk]	
2000	415	700	10	29,1	1	**32814**

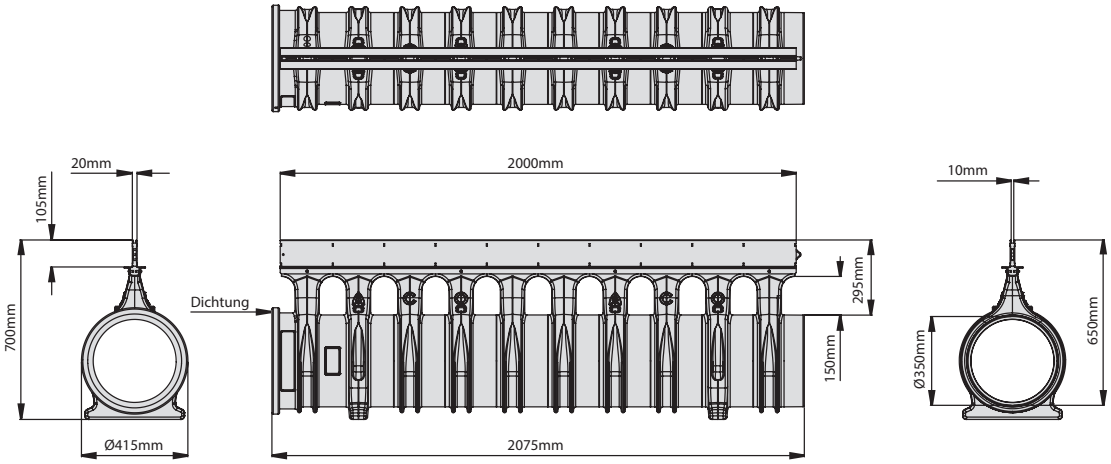

ACO Qmax® 350 Multifunktionsstirnwand

Spezifische Produktinformationen

- Für Rinnenanfang und -ende
- Mit abschneidbarem Rohranschluss ø 375 mm

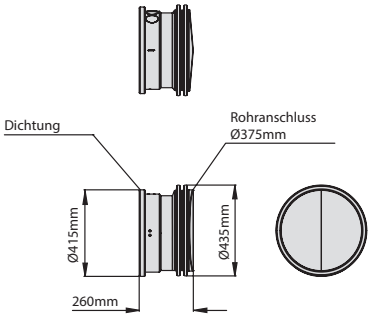

Bestellinformationen

Abmessung			Gewicht	VPE	Artikel-Nr.
Länge [mm]	Breite [mm]	Höhe [mm]	[kg]	[Stk]	
260	415	415	2,6	1	**42351**

ACO Qmax® 225 und 350 – Zubehör

ACO Qmax® Übergangsstück 225/350

Spezifische Produktinformationen

- Zur Ausbildung eines Stufengefälles
- Übergang von Qmax® 225 männlich auf Qmax® 350 weiblich

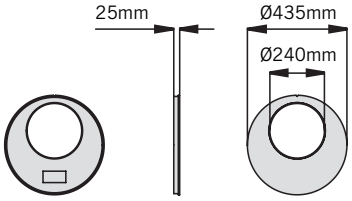

Bestellinformationen

Abmessung			Gewicht	VPE	Artikel-Nr.
Länge [mm]	Breite [mm]	Höhe [mm]	[kg]	[Stk]	
25	435	-	0,8	1	**32880**

ACO Qmax® Schutzstreifen

Spezifische Produktinformationen

- Zum Abdecken von Zargen aus Gusseisen
- magnetisch
- wiederverwendbar

Bestellinformationen

Abmessung			Gewicht	VPE	Artikel-Nr.
Länge [mm]	Breite [mm]	Höhe [mm]	[kg]	[Stk]	
15,25	65	1,5	5,0	1	**32854**

ACO Qmax® 250 und 350 – Revisionselemente und Einlaufkästen

Bestellinformationen

Abmessung			Schlitzweite	Gewicht	VPE	Artikel-Nr.
Länge [mm]	Breite [mm]	Höhe [mm]	[mm]	[kg]	[Stk]	
Revisionselement mit Einlaufgitter aus Gusseisen, Klasse D 400						
565	565	640	10	48,0	1	**32970**
Revisionselement mit Einlaufgitter aus Gusseisen, Klasse F 900						
660	660	640	19	77,5	1	**32971**
Einlaufkasten mit Einlaufgitter aus Gusseisen, Klasse D 400						
565	565	1095	10	52,0	1	**32972**
Einlaufkasten mit Einlaufgitter aus Gusseisen, Klasse F 900						
660	660	1095	19	81,5	1	**32973**
Einlaufkasten inkl. Schlammfang mit Einlaufgitter aus Gusseisen, Klasse D 400						
565	565	1600	10	60,0	1	**32974**
Einlaufkasten inkl. Schlammfang mit Einlaufgitter aus Gusseisen, Klasse F 900						
660	660	1600	19	89,5	1	**32975**

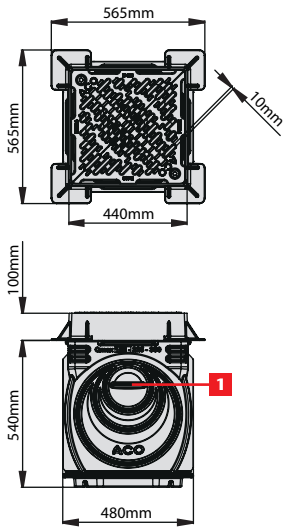

ACO Qmax® 225 und 350 Revisionselement mit D 400 Einlaufgitter. Auch in F 900 erhältlich.

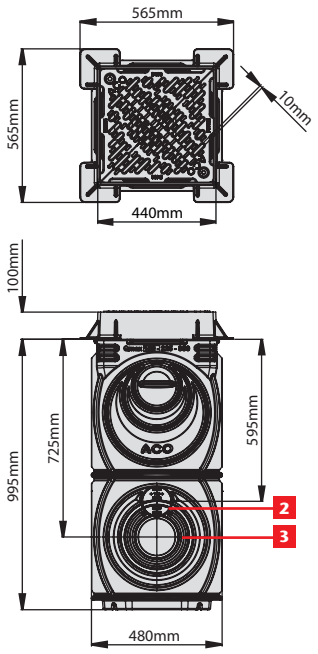

ACO Qmax® 225 und 350 Einlaufkasten mit D 400 Einlaufgitter. Auch in F 900 erhältlich.

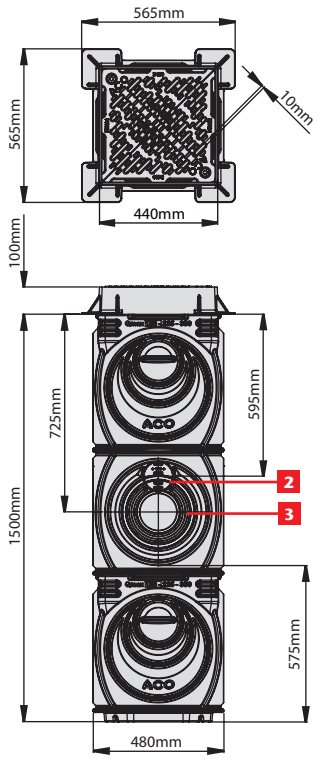

ACO Qmax® 225 und 350 Einlaufkasten inkl. Schlammfang mit D 400 Einlaufgitter. Auch in F 900 erhältlich.

1 225 und 350 Rinnenverbindung
2 DN 100 Rohranschluss
3 DN 150, DN 200 oder DN 300 Rohranschluss

ACO Qmax® 250 und 350 – Revisionselemente und Einlaufkästen

Bestellinformationen

Abmessung Länge [mm]	Breite [mm]	Höhe [mm]	Schlitzweite [mm]	Gewicht [kg]	VPE [Stk]	Artikel-Nr.
Revisionselement mit Schlitzrahmen aus verzinktem Stahl, Klasse D 400						
520	520	740	10	55,5	1	**32976**
Einlaufkasten mit Schlitzrahmen aus verzinktem Stahl, Klasse D 400						
520	520	1195	10	59,5	1	**32977**
Einlaufkasten inkl. Schlammfang mit Schlitzrahmen aus verzinktem Stahl, Klasse D 400						
520	520	1700	10	67,5	1	**32978**

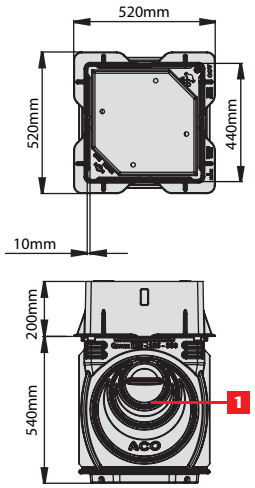

ACO Qmax® 225 und 350 Revisionselement mit D 400 Schlitzrahmen.

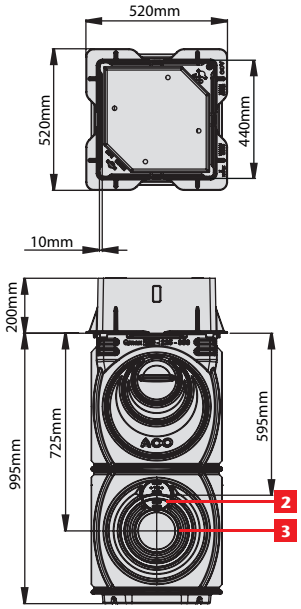

ACO Qmax® 225 und 350 Einlaufkasten mit D 400 Schlitzrahmen.

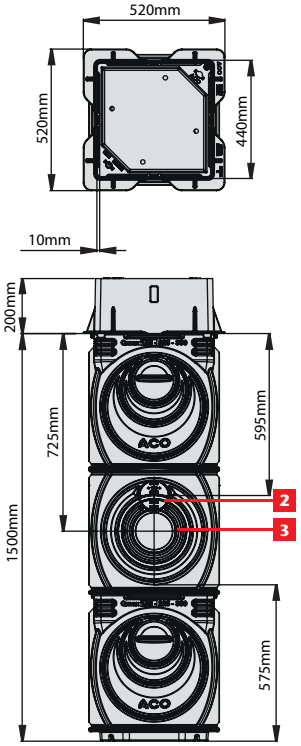

ACO Qmax® 225 und 350 Einlaufkasten inkl. Schlammfang mit D 400 Schlitzrahmen.

1 225 und 350 Rinnenverbindung
2 DN 100 Rohranschluss
3 DN 150, DN 200 oder DN 300 Rohranschluss

ACO Qmax® 550

ACO Qmax® 550 mit Q-Flow Zarge aus Gusseisen

Bestellinformationen

Abmessung			Schlitzweite	Gewicht	VPE	Artikel-Nr.
Länge [mm]	Breite [mm]	Höhe [mm]	[mm]	[kg]	[Stk]	
2000	635	920	26	44,0	1	**32820**

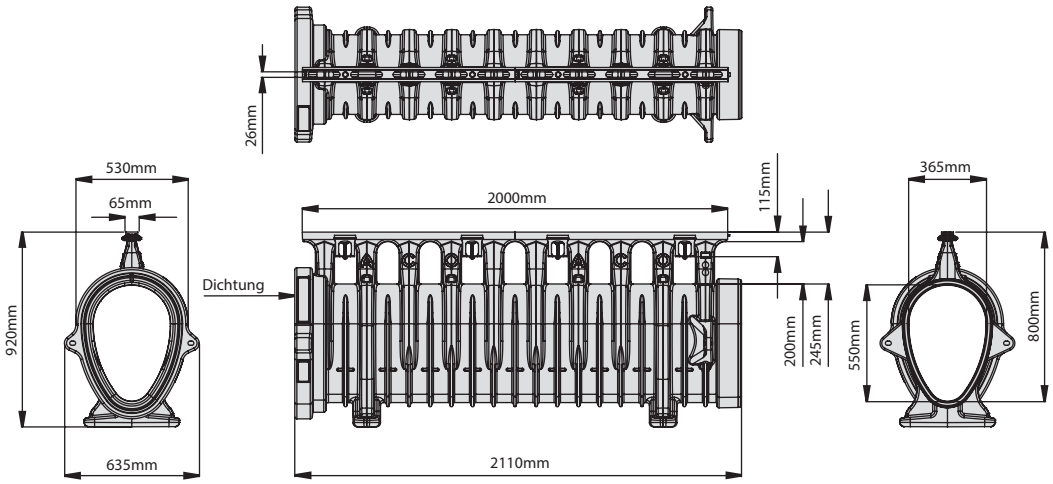

ACO Qmax® 550 mit Q-Guard Zarge aus Gusseisen

Bestellinformationen

Abmessung			Schlitzweite	Gewicht	VPE	Artikel-Nr.
Länge [mm]	Breite [mm]	Höhe [mm]	[mm]	[kg]	[Stk]	
2000	635	920	2 x 8	45,0	1	**32821**

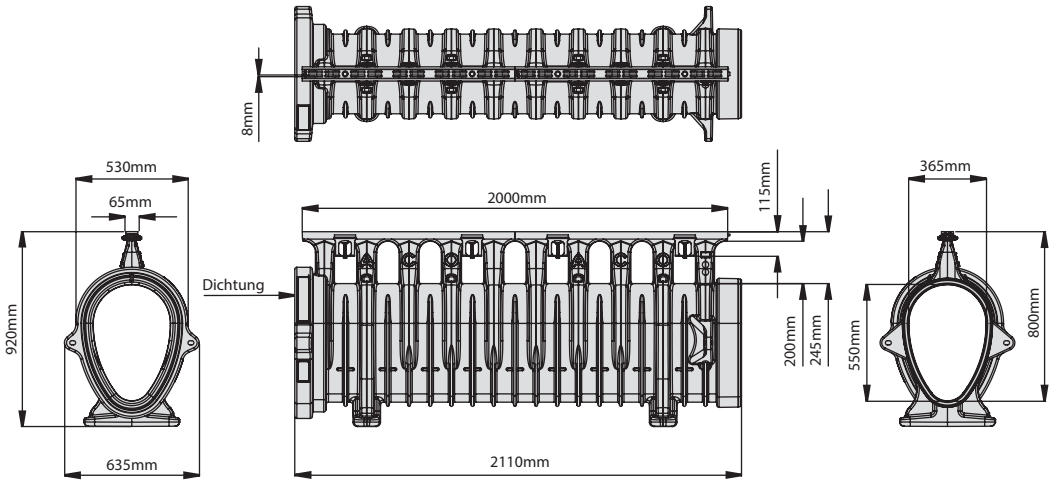

ACO Qmax® 550 mit Q-Flow Zarge aus verzinktem Stahl

Bestellinformationen

Abmessung			Schlitzweite	Gewicht	VPE	Artikel-Nr.
Länge [mm]	Breite [mm]	Höhe [mm]	[mm]	[kg]	[Stk]	
2000	635	920	26	35,6	1	**32822**

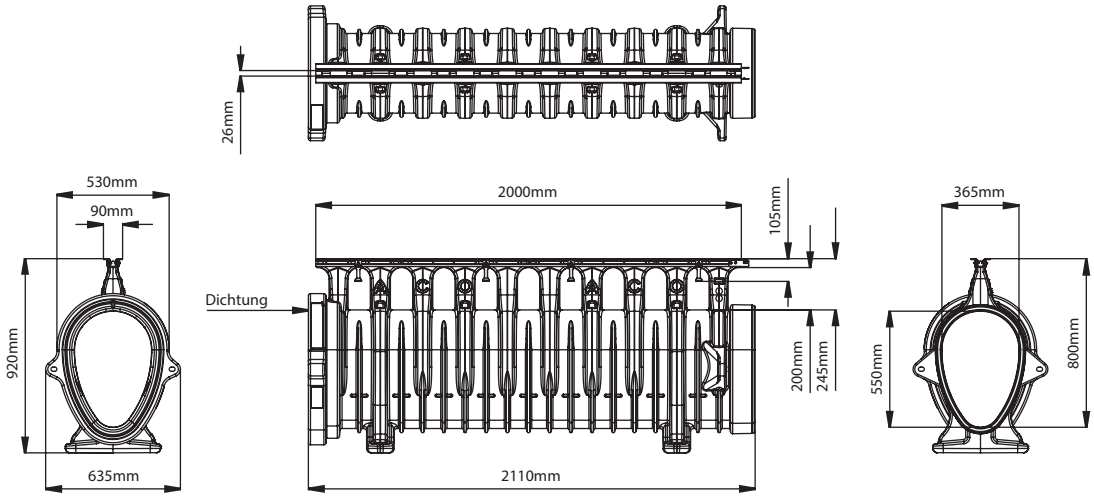

ACO Qmax® 550 mit Q-Guard Zarge aus verzinktem Stahl

Bestellinformationen

Abmessung			Schlitzweite	Gewicht	VPE	Artikel-Nr.
Länge [mm]	Breite [mm]	Höhe [mm]	[mm]	[kg]	[Stk]	
2000	635	920	10	33,1	1	**32823**

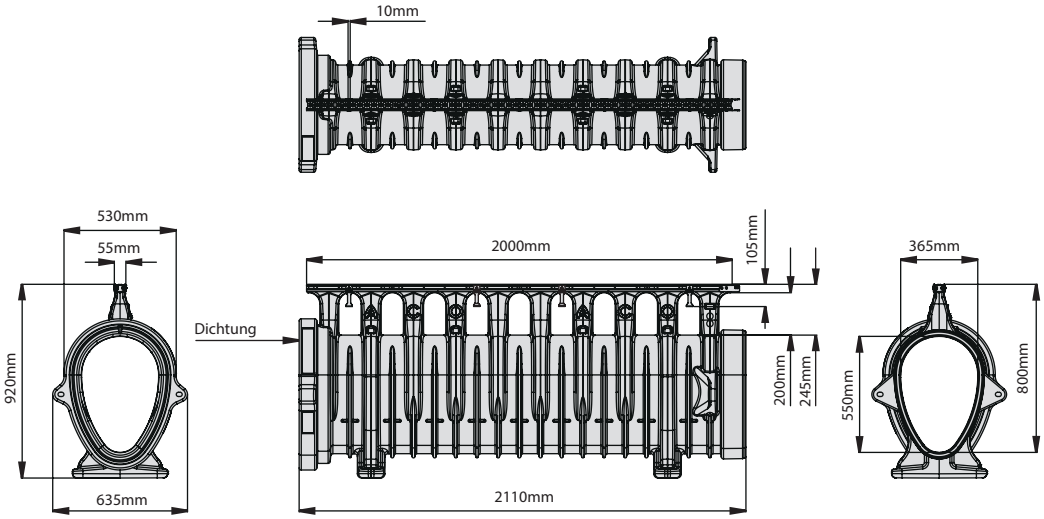

ACO Qmax® 550 mit Schlitzzarge aus verzinktem Stahl

Bestellinformationen

Abmessung			Schlitzweite	Gewicht	VPE	Artikel-Nr.
Länge [mm]	Breite [mm]	Höhe [mm]	[mm]	[kg]	[Stk]	
2000	635	1020	10	40,7	1	**32824**

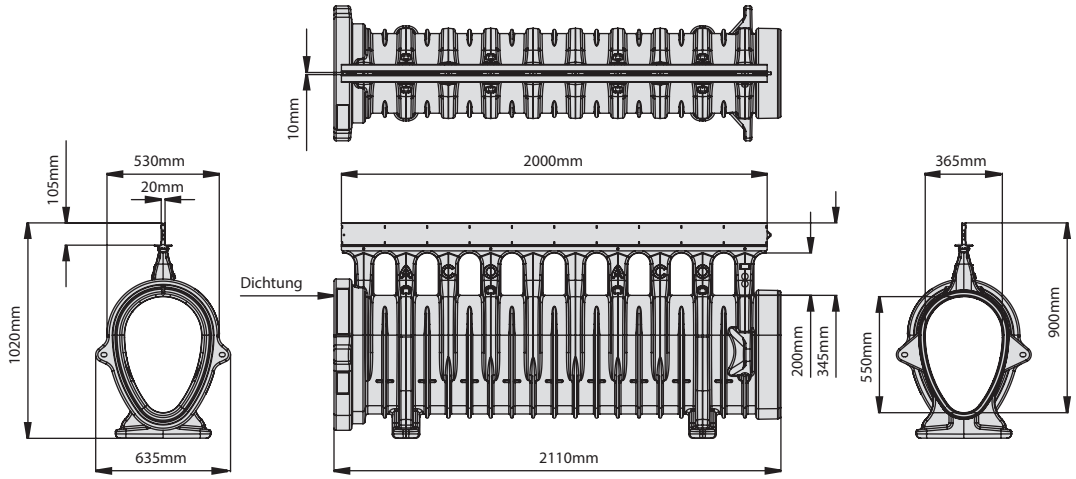

ACO Qmax® 550 Stirnwand

Spezifische Produktinformationen

- Für Rinnenanfang und Rinnenende
- Für die Verwendung am männlichen Rinnenende an der Perforierung abschneiden

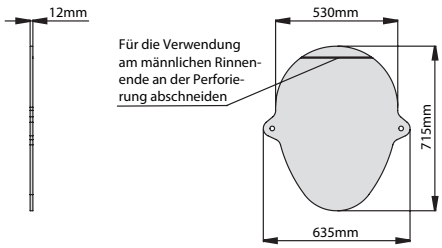

Bestellinformationen

Abmessung			Gewicht	VPE	Artikel-Nr.
Länge [mm]	Breite [mm]	Höhe [mm]	[kg]	[Stk]	
635	12	715	3,5	1	**32825**

ACO Qmax® 550 Stirnwand Blindende

Spezifische Produktinformationen

- Für angeschnittene Rinnenenden

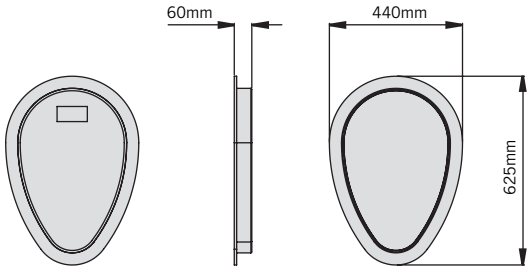

Bestellinformationen

Abmessung			Gewicht	VPE	Artikel-Nr.
Länge [mm]	Breite [mm]	Höhe [mm]	[kg]	[Stk]	
440	60	625	2,1	1	**32886**

ACO Qmax® 550 Verbindungsstück

Spezifische Produktinformationen

- Zum Anschluss an den Einlaufkasten
- Paar (2 Stück)

Bestellinformationen

Abmessung			Gewicht	VPE	Artikel-Nr.
Länge [mm]	Breite [mm]	Höhe [mm]	[kg]	[Stk]	
665	800	740/690	11,8	1	**32826**

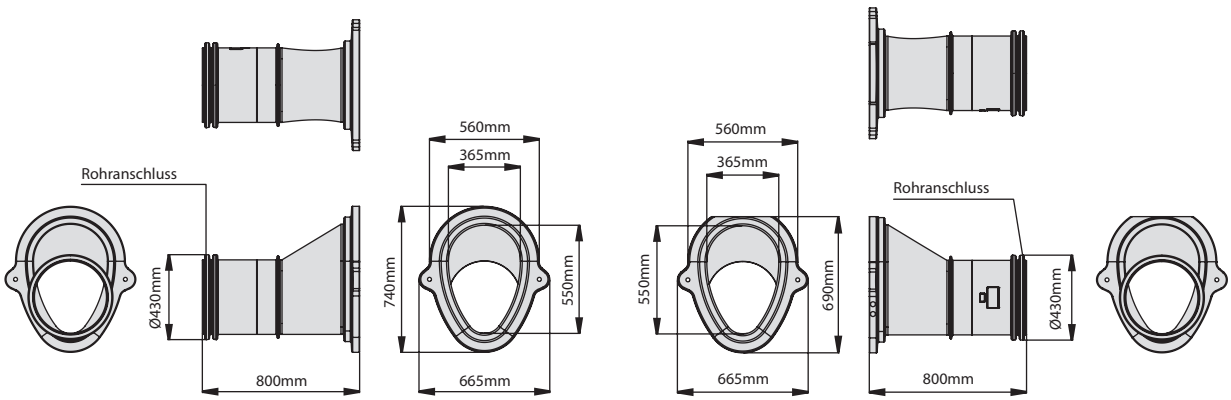

ACO Qmax® 700

ACO Qmax® 700 mit Q-Flow Zarge aus Gusseisen

Bestellinformationen

Abmessung			Schlitzweite	Gewicht	VPE	Artikel-Nr.
Länge [mm]	Breite [mm]	Höhe [mm]	[mm]	[kg]	[Stk]	
2000	730	1070	26	49,7	1	**32830**

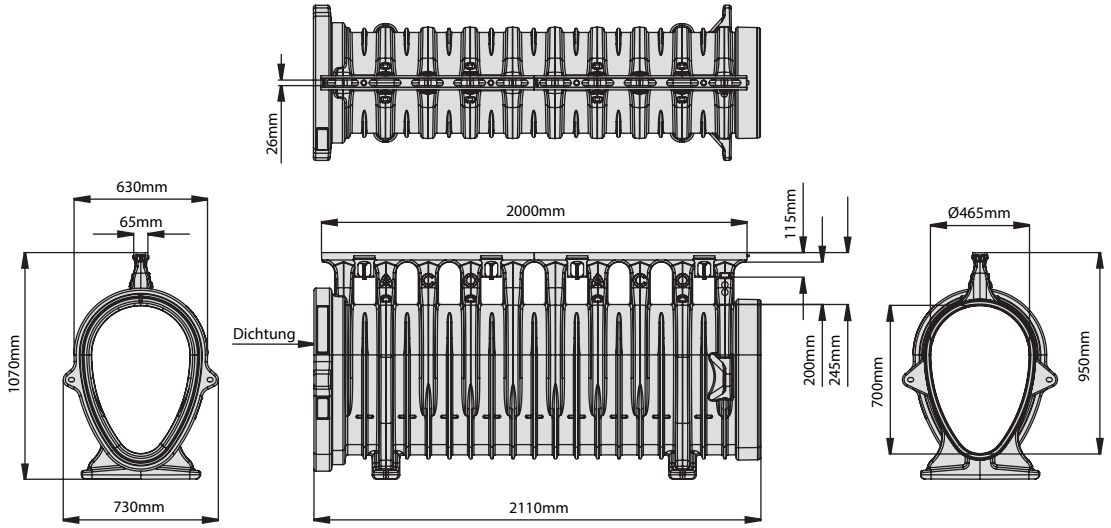

ACO Qmax® 700 mit Q-Guard Zarge aus Gusseisen

Bestellinformationen

Abmessung			Schlitzweite	Gewicht	VPE	Artikel-Nr.
Länge [mm]	Breite [mm]	Höhe [mm]	[mm]	[kg]	[Stk]	
2000	730	1070	2 x 8	50,7	1	**32831**

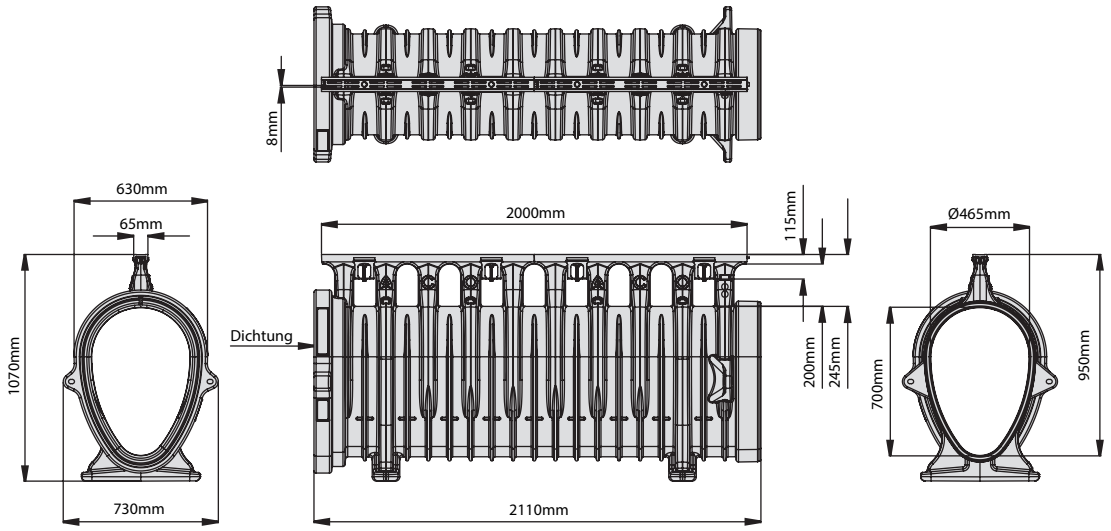

ACO Qmax® 700 mit Q-Flow Zarge aus verzinktem Stahl

Bestellinformationen

Abmessung			Schlitzweite	Gewicht	VPE	Artikel-Nr.
Länge [mm]	Breite [mm]	Höhe [mm]	[mm]	[kg]	[Stk]	
2000	730	1070	26	41,9	1	**32832**

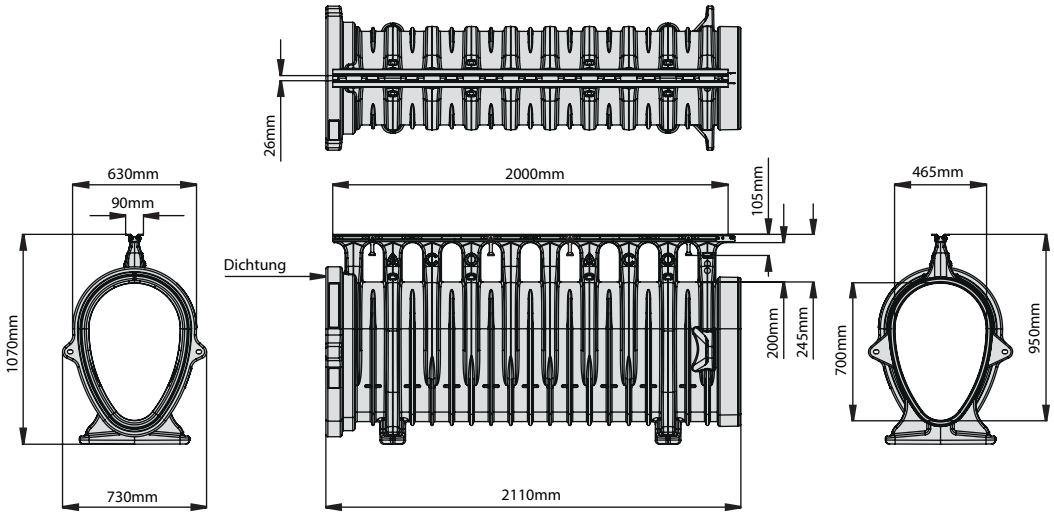

ACO Qmax® 700 mit Q-Guard Zarge aus verzinktem Stahl

Bestellinformationen

Abmessung			Schlitzweite	Gewicht	VPE	Artikel-Nr.
Länge [mm]	Breite [mm]	Höhe [mm]	[mm]	[kg]	[Stk]	
2000	730	1070	10	39,4	1	**32833**

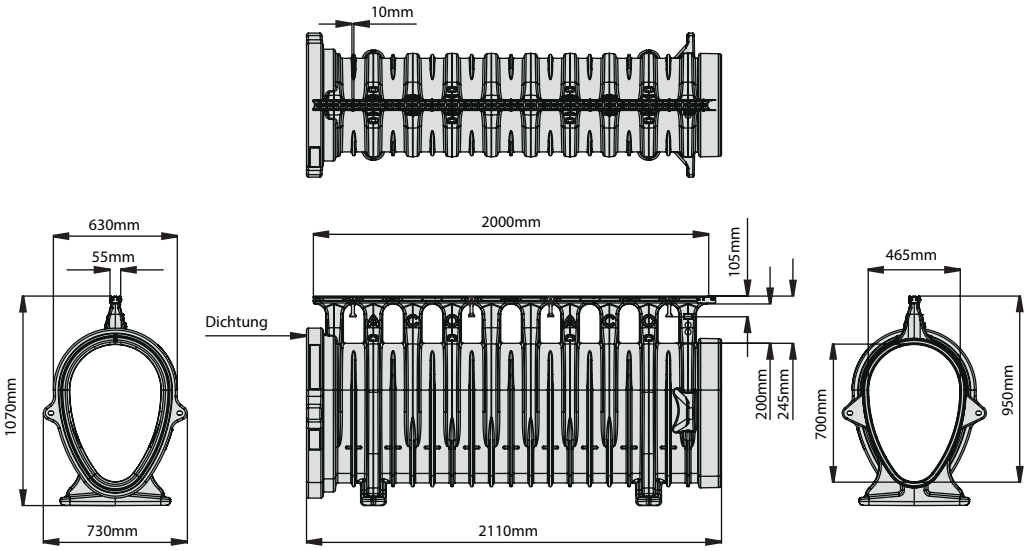

ACO Qmax® 700 mit Schlitzzarge aus verzinktem Stahl

Bestellinformationen

Abmessung			Schlitzweite	Gewicht	VPE	Artikel-Nr.
Länge [mm]	Breite [mm]	Höhe [mm]	[mm]	[kg]	[Stk]	
2000	730	1170	10	47,0	1	**32834**

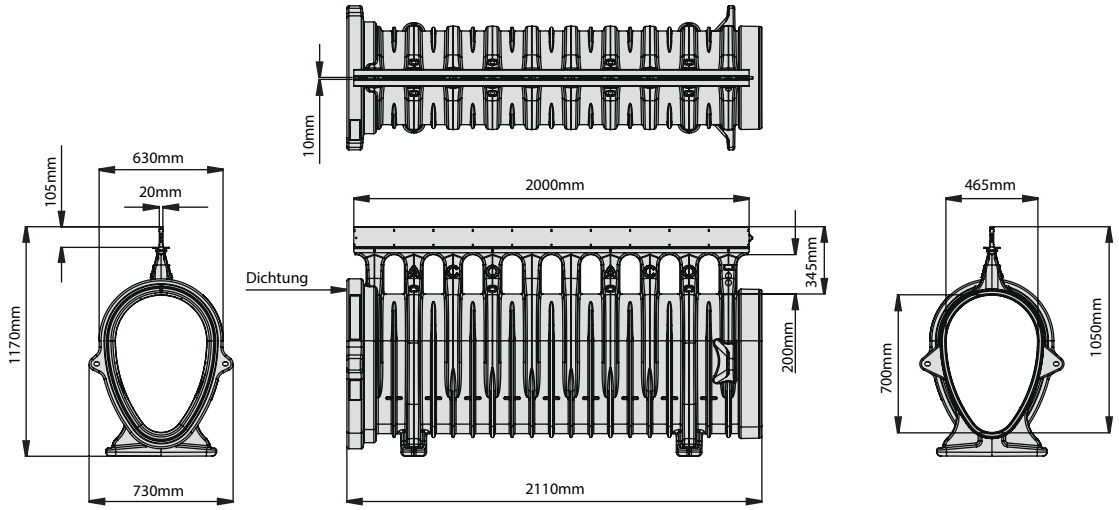

ACO Qmax® 700 Stirnwand

Spezifische Produktinformationen

- Für Rinnenanfang und Rinnenende
- Für die Verwendung am männlichen Rinnenende an der Perforierung abschneiden

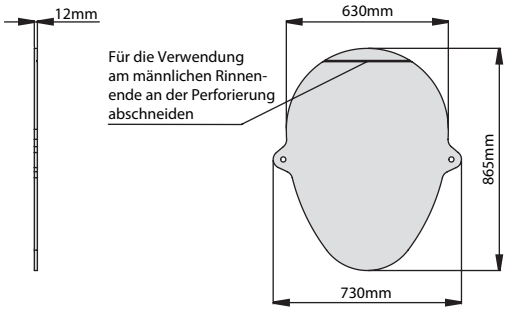

Bestellinformationen

Abmessung			Gewicht	VPE	Artikel-Nr.
Länge [mm]	Breite [mm]	Höhe [mm]	[kg]	[Stk]	
730	12	865	4,9	1	**32835**

ACO Qmax® 700 Stirnwand Blindende

Spezifische Produktinformationen

- Für angeschnittene Rinnenenden

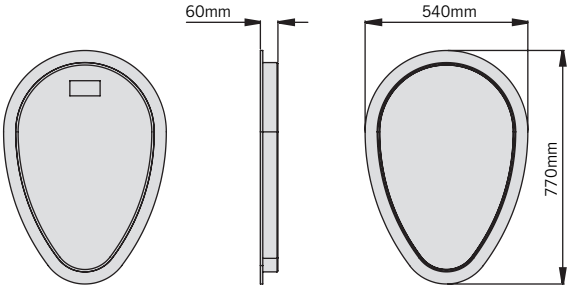

Bestellinformationen

Abmessung			Gewicht	VPE	Artikel-Nr.
Länge [mm]	Breite [mm]	Höhe [mm]	[kg]	[Stk]	
540	60	770	3,1	1	**32887**

ACO Qmax® 700 Verbindungsstück

Spezifische Produktinformationen

- Zum Anschluss an den Einlaufkasten
- Paar (2 Stück)

Bestellinformationen

Abmessung			Gewicht	VPE	Artikel-Nr.
Länge [mm]	Breite [mm]	Höhe [mm]	[kg]	[Stk]	
715	800	895/845	15,8	1	**32836**

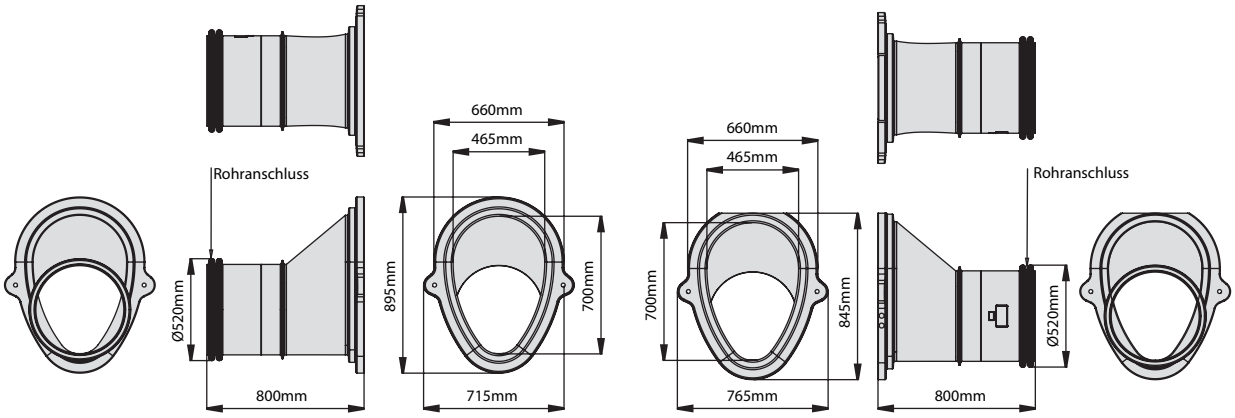

ACO Qmax® 900

ACO Qmax® 900 mit Q-Flow Zarge aus Gusseisen

Bestellinformationen

Abmessung			Schlitzweite	Gewicht	VPE	Artikel-Nr.
Länge [mm]	Breite [mm]	Höhe [mm]	[mm]	[kg]	[Stk]	
2000	860	1270	26	65,3	1	**32840**

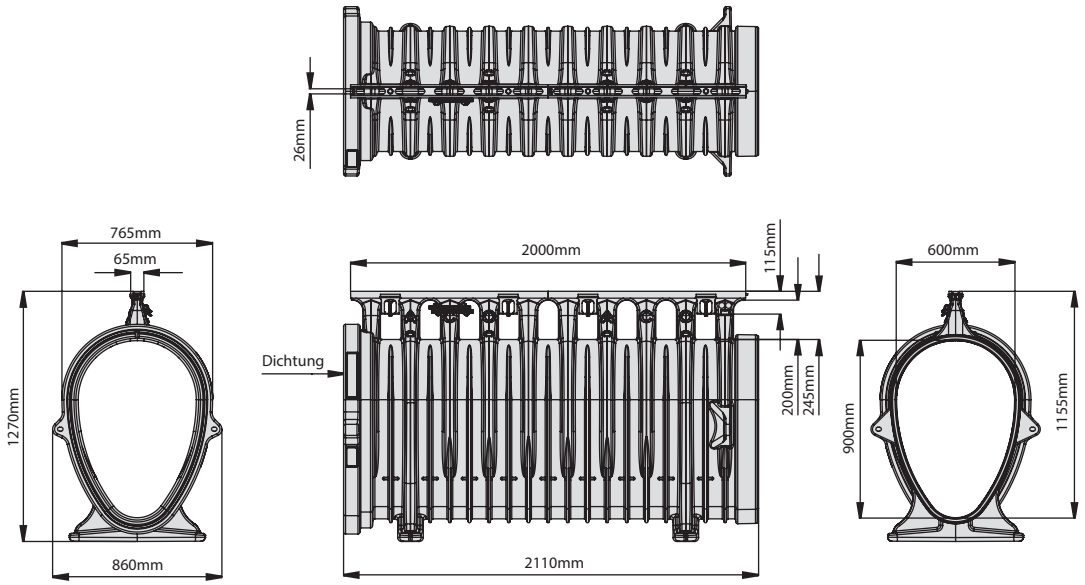

ACO Qmax® 900 mit Q-Guard Zarge aus Gusseisen

Bestellinformationen

Abmessung			Schlitzweite	Gewicht	VPE	Artikel-Nr.
Länge [mm]	Breite [mm]	Höhe [mm]	[mm]	[kg]	[Stk]	
2000	860	1270	2 x 8	66,3	1	**32841**

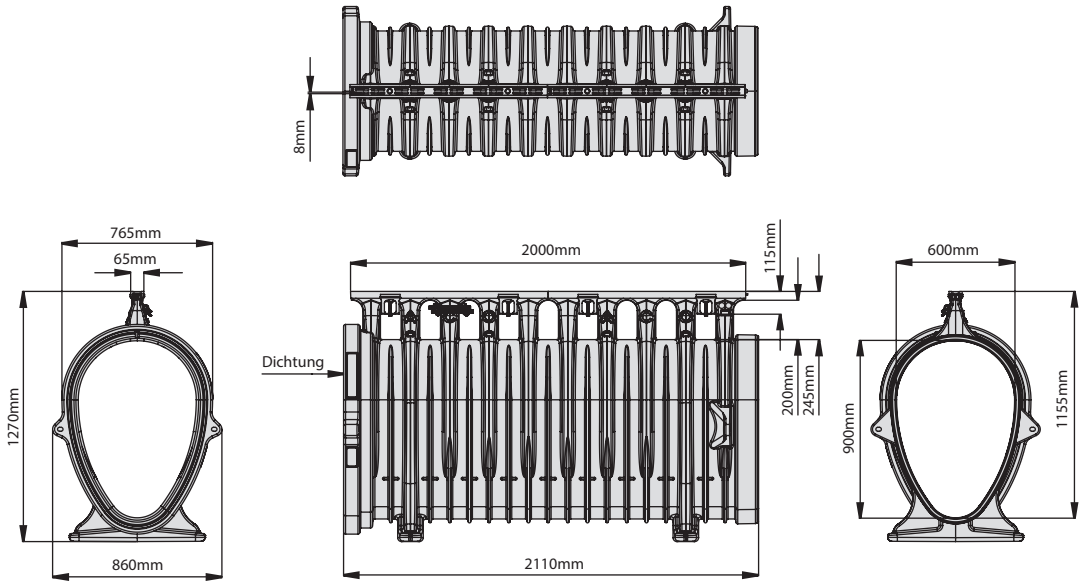

ACO Qmax® 900 mit Q-Flow Zarge aus verzinktem Stahl

Bestellinformationen

Abmessung			Schlitzweite	Gewicht	VPE	Artikel-Nr.
Länge [mm]	Breite [mm]	Höhe [mm]	[mm]	[kg]	[Stk]	
2000	860	1270	26	57,2	1	**32842**

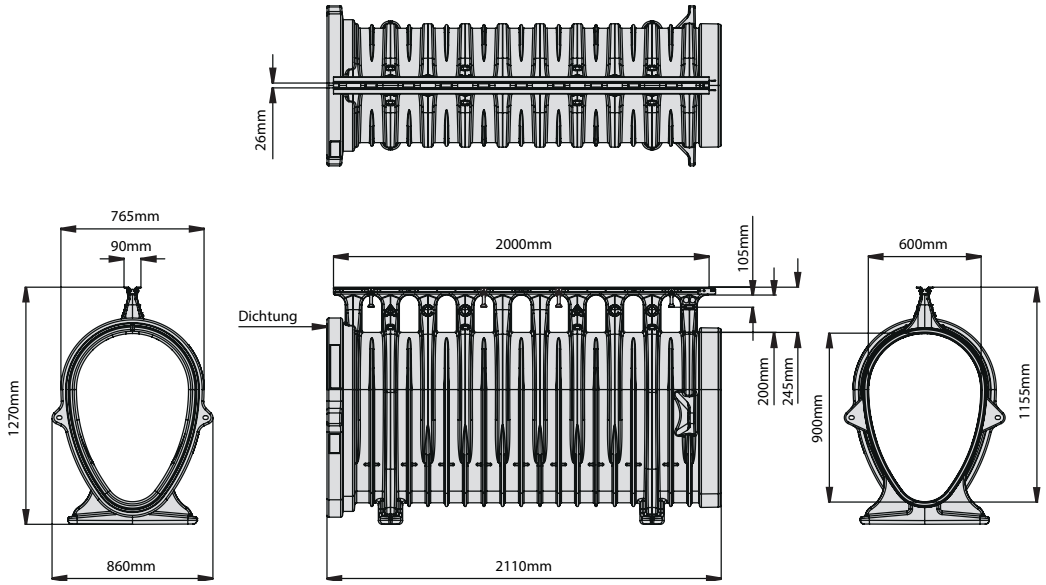

ACO Qmax® 900 mit Q-Guard Zarge aus verzinktem Stahl

Bestellinformationen

Abmessung			Schlitzweite	Gewicht	VPE	Artikel-Nr.
Länge [mm]	Breite [mm]	Höhe [mm]	[mm]	[kg]	[Stk]	
2000	860	1270	10	54,7	1	**32843**

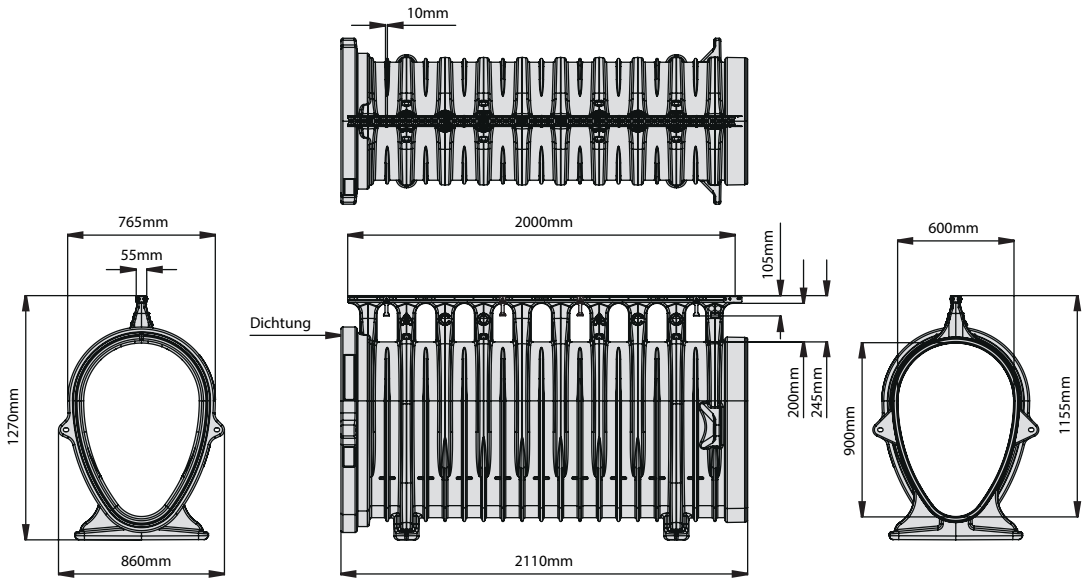

ACO Qmax® 900 mit Schlitzzarge aus verzinktem Stahl

Bestellinformationen

Abmessung			Schlitzweite	Gewicht	VPE	Artikel-Nr.
Länge [mm]	Breite [mm]	Höhe [mm]	[mm]	[kg]	[Stk]	
2000	860	1370	10	62,3	1	**32844**

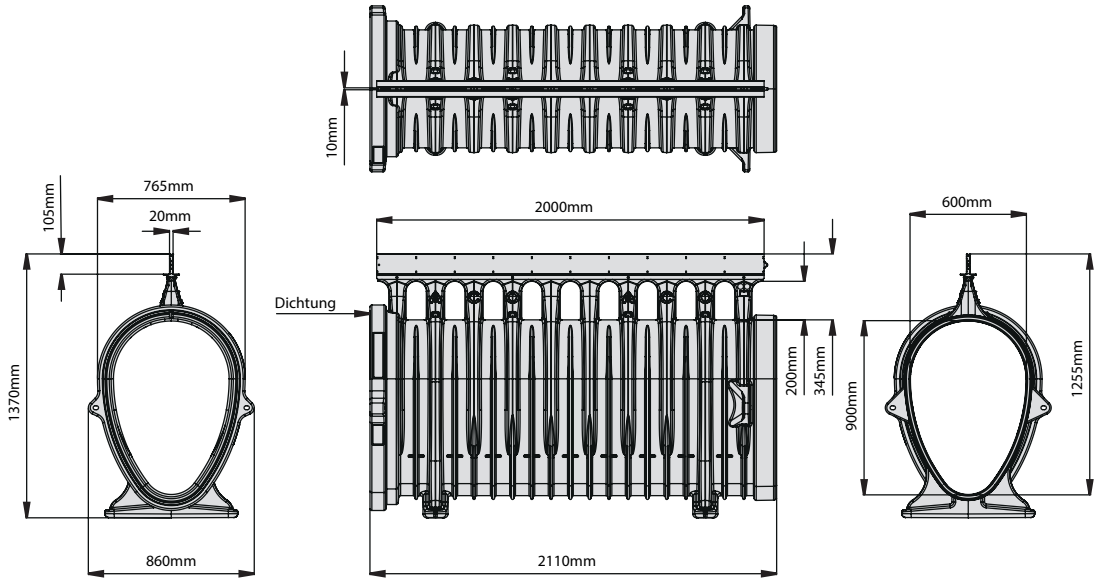

ACO Qmax® 900 Stirnwand

Spezifische Produktinformationen

- Für Rinnenanfang und Rinnenende
- Für die Verwendung am männlichen Rinnenende an der Perforierung abschneiden

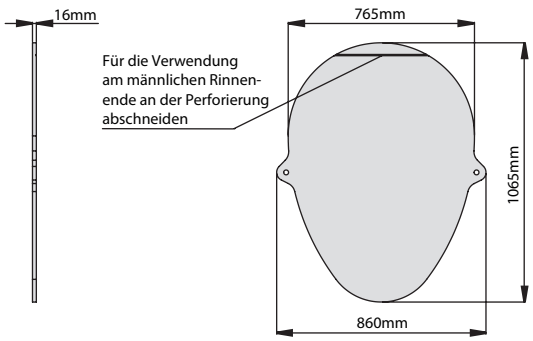

Bestellinformationen

Abmessung			Gewicht	VPE	Artikel-Nr.
Länge [mm]	Breite [mm]	Höhe [mm]	[kg]	[Stk]	
860	16	1065	9,8	1	**32845**

ACO Qmax® 900 Stirnwand Blindende

Spezifische Produktinformationen

- Für angeschnittene Rinnenenden

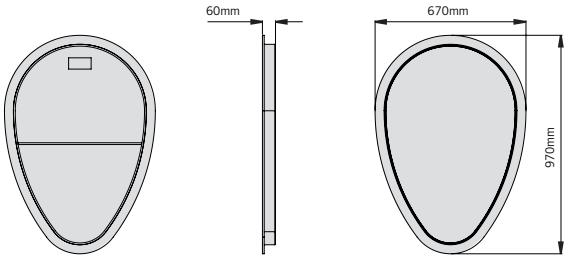

Bestellinformationen

Abmessung			Gewicht	VPE	Artikel-Nr.
Länge [mm]	Breite [mm]	Höhe [mm]	[kg]	[Stk]	
670	60	970	4,9	1	**32888**

ACO Qmax® 900 Verbindungsstück

Spezifische Produktinformationen

- Zum Anschluss an den Einlaufkasten
- Paar (2 Stück)

Bestellinformationen

Gewicht [kg]	VPE [Stk]	Artikel-Nr.
25,1	1	**32846**

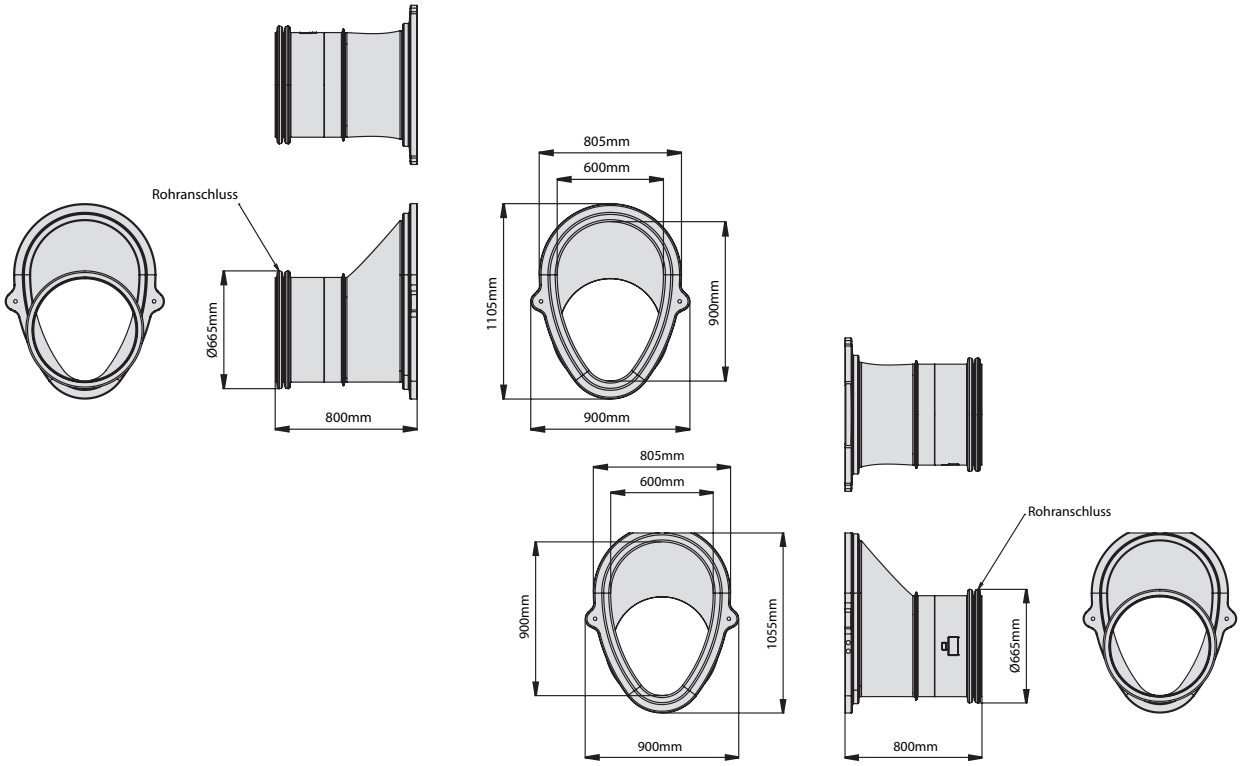

ACO Qmax® 550, 700 und 900 – Zubehör

ACO Qmax® Übergangsstück 550/700

Spezifische Produktinformationen

- Zur Ausbildung eines Stufengefälles
- Übergang von Qmax® 550 männlich auf Qmax® 700 weiblich

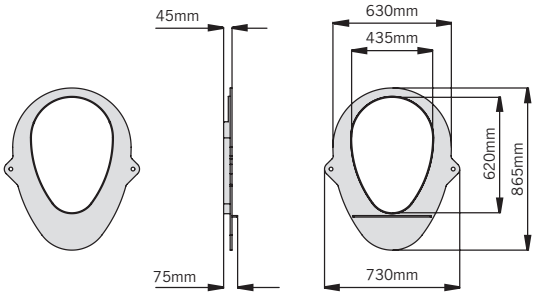

Bestellinformationen

Abmessung			Gewicht	VPE	Artikel-Nr.
Länge [mm]	Breite [mm]	Höhe [mm]	[kg]	[Stk]	
730	75	865	2,5	1	**32882**

ACO Qmax® Übergangsstück 700/900

Spezifische Produktinformationen

- Zur Ausbildung eines Stufengefälles
- Übergang von Qmax® 700 männlich auf Qmax® 900 weiblich

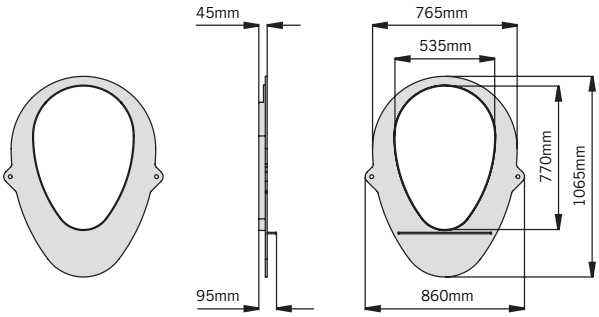

Bestellinformationen

Abmessung			Gewicht	VPE	Artikel-Nr.
Länge [mm]	Breite [mm]	Höhe [mm]	[kg]	[Stk]	
860	95	1065	3,7	1	**32883**

ACO Qmax® Schutzstreifen

Spezifische Produktinformationen

- Zum Abdecken von Zargen aus Gusseisen
- magnetisch
- wiederverwendbar

Bestellinformationen

Abmessung			Gewicht	VPE	Artikel-Nr.
Länge [mm]	Breite [mm]	Höhe [mm]	[kg]	[Stk]	
15,25	65	1,5	5,0	1	**32854**

ACO Qmax® 550, 700 und 900 – Einlaufkästen

Bestellinformationen

Abmessung Länge [mm]	Breite [mm]	Höhe [mm]	Schlitzweite [mm]	Gewicht [kg]	VPE [Stk]	Artikel-Nr.
Einlaufkasten mit Einlaufgitter aus Gusseisen, Klasse D 400						
870	870	1500	21	48,0	1	**44314**
Einlaufkasten mit Einlaufgitter aus Gusseisen, Klasse F 900						
870	870	1500	21	52,0	1	**44316**
Einlaufkasten mit Abdeckplatte aus Gusseisen, Klasse D 400						
870	870	1500	-	77,5	1	**44315**
Einlaufkasten mit Abdeckplatte aus Gusseisen, Klasse F 900						
870	870	1500	-	81,5	1	**44317**

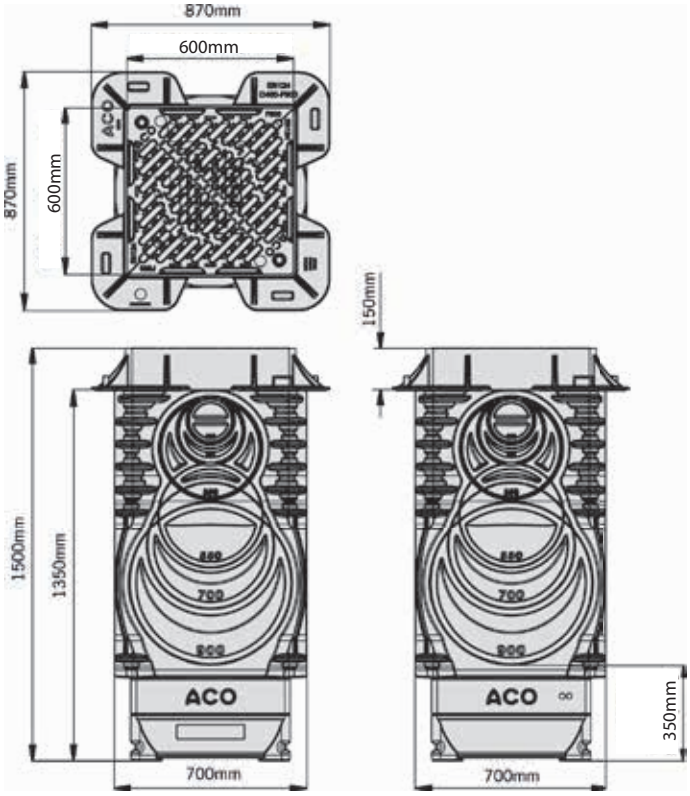

Regulierung von Regenwassser-Abläufen

Die ACO Q-Brake Wirbeldrossel ist eine vertikale Wirbeldrossel-Abflusssteuerung, die zur Regulierung von Regenwasser entwickelt wurde, ehe es in Vorfluter oder Abwasserkanäle entleert wird. Anders als bei herkömmlichen Methoden, so zum Beispiel bei Drosselblenden oder bei dimensionierten Rohren, ist die Q-Brake Wirbeldrossel von ACO weniger blockieranfällig und ermöglicht einen höheren Abfluss auch bei geringer Aufstauhöhe. Bei einem von einer Wirbeldrossel gesteuerten Wasserfluss ist eine 4 bis 6-mal größere Ausflussöffnung möglich als mit herkömmlichen Systemen.

Die Q-Brake Wirbeldrossel und die ACO Qmax® Retentionsschlitzrinne bieten ein vollständig integriertes Regenwasserbewirtschaftungssystem.

Das Bild unten zeigt, wie das System ACO Qmax® und ACO Q-Brake sich optimal beim Einsatz einer Regenwasserrückhaltung ergänzen.

Die Q-Brake Wirbeldrossel von ACO wird dabei zur Regulierung des Ablaufes aus dem Rückhaltebecken in den Vorfluter oder die Kanalisation eingesetzt.

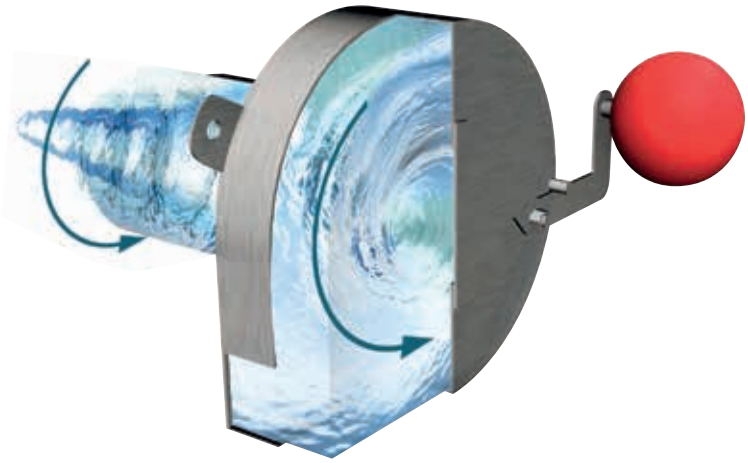

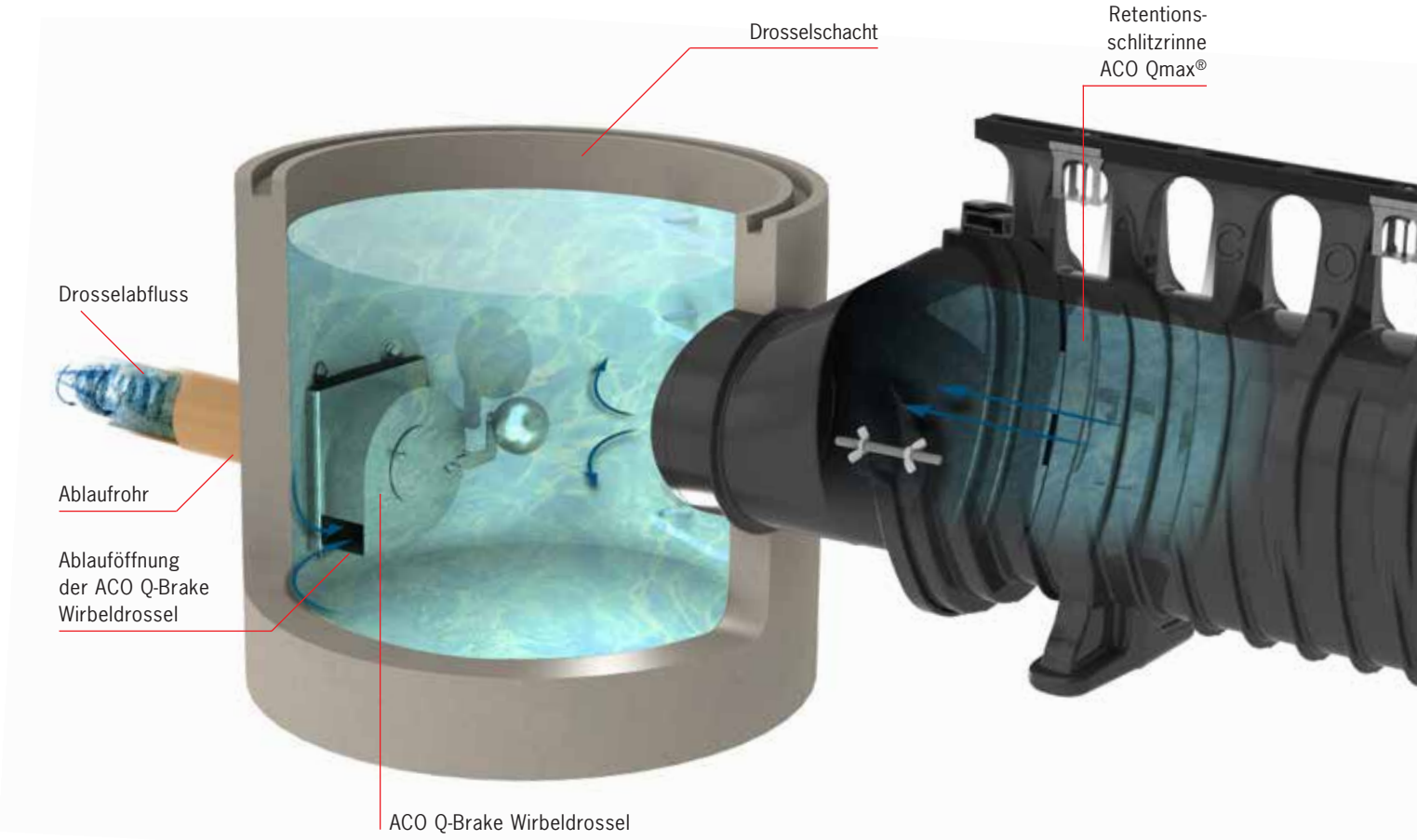

ACO Qmax® 225 und 350 Rinnen

Einbau in Pflaster, Klasse C 250 bis F 900

Detail

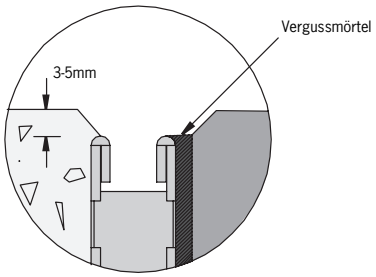

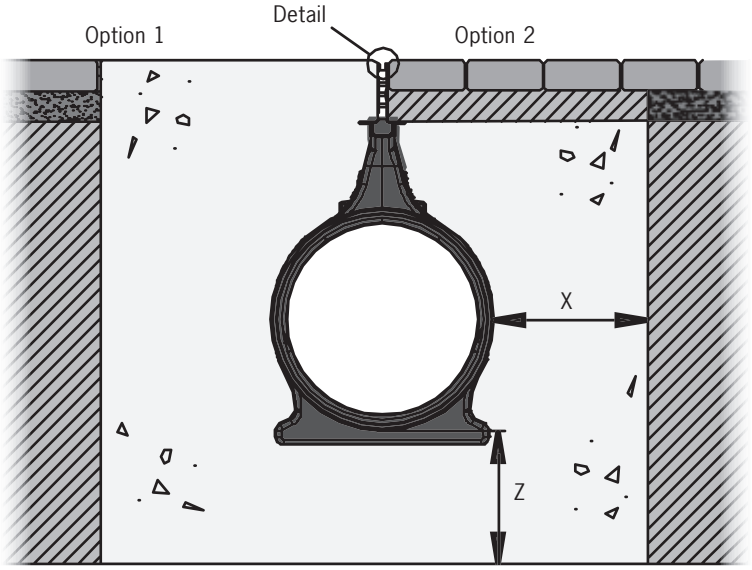

Einbau in Asphalt, Klasse C 250 bis F 900

Detail

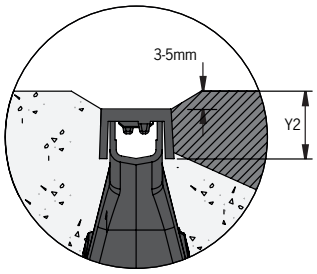

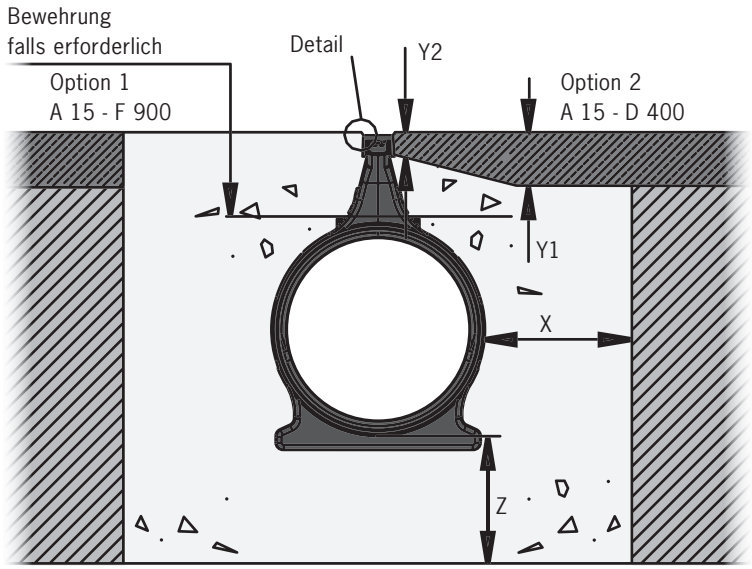

Einbau in Beton, Klasse C 250 bis F 900

Detail

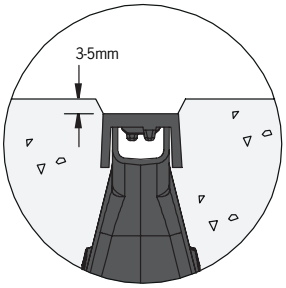

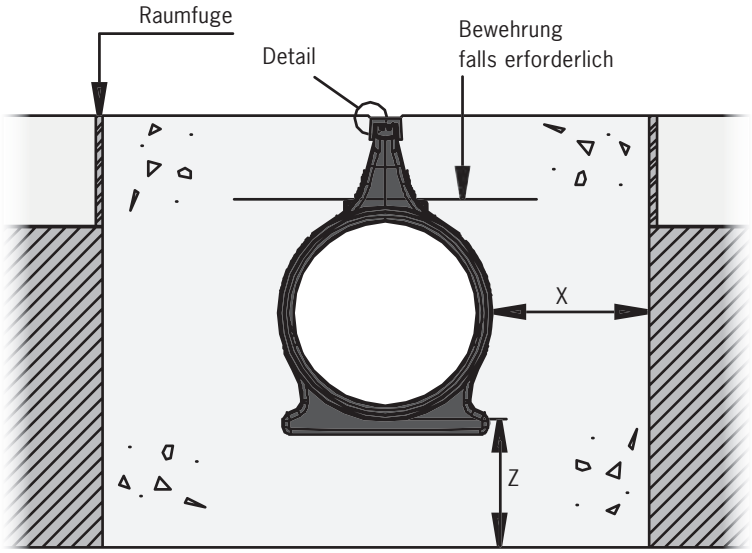

Belastungsklassen und Dimensionen

Qmax® 225							
Belastungsklasse	(gem. ÖNORM EN 1433)	**A 15**	**B 125**	**C 250**	**D 400**	**E 600**	**F 900**
Druckfestigkeitsklasse-Fundamentbeton	(gem. ÖNORM EN 206-1)	C20/25			C20/25	C30/37	C30/37
Expositionsklasse-Fundamentbeton *16)		(X0)			(X0)	(X0)	(X0)
Fundamentabmessungen – Typ M (gem. ÖNORM EN 1433)	**X [mm]**	150			150	150	200
	Y1 [mm]	110 max.			110 max.	N/A	N/A
	Y2 [mm]	35 max.			35 max.	N/A	N/A
	Z [mm]	150			150	150	200
Bewehrung		nein			nein	nein	ja

*16) siehe Indexliste in den Vorbemerkungen unserer Einbauanleitungen

Qmax® 350							
Belastungsklasse	(gem. ÖNORM EN 1433)	**A 15**	**B 125**	**C 250**	**D 400**	**E 600**	**F 900**
Druckfestigkeitsklasse-Fundamentbeton	(gem. ÖNORM EN 206-1)	C20/25			C20/25	C30/37	C30/37
Expositionsklasse-Fundamentbeton *16)		(X0)			(X0)	(X0)	(X0)
Fundamentabmessungen – Typ M (gem. ÖNORM EN 1433)	**X [mm]**	150			150	150	200
	Y1 [mm]	110 max.			110 max.	N/A	N/A
	Y2 [mm]	35 max.			35 max.	N/A	N/A
	Z [mm]	150			150	150	200
Bewehrung		nein			nein	nein	ja

*16) siehe Indexliste in den Vorbemerkungen unserer Einbauanleitungen

ACO Qmax® 550, 700 und 900 Rinnen

Einbau in Pflaster, Klasse C 250 bis F 900

Detail

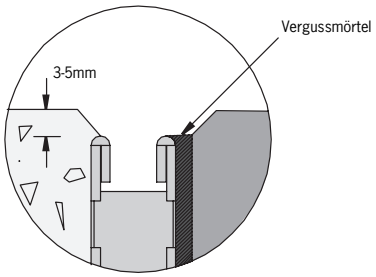

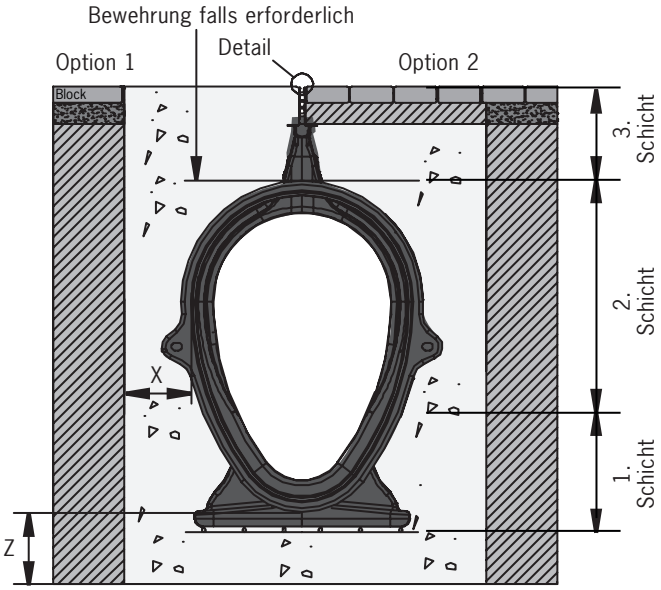

Einbau in Asphalt, Klasse C 250 bis F 900

Detail

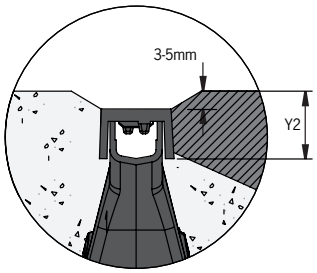

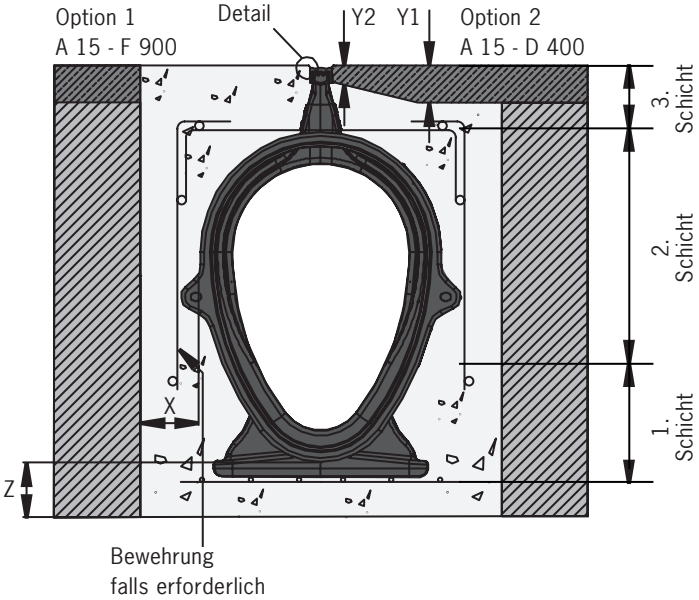

Einbau in Beton, Klasse C 250 bis F 900

Detail

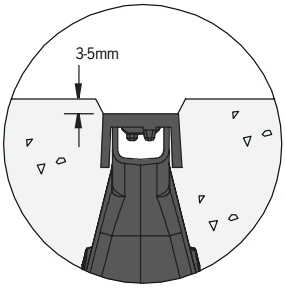

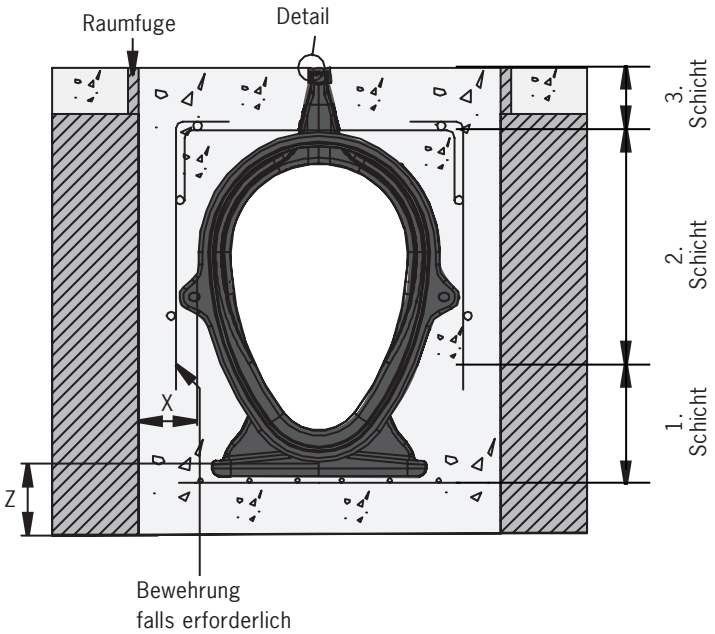

Belastungsklassen und Dimensionen

Qmax® 550							
Belastungsklasse	(gem. ÖNORM EN 1433)	**A 15**	**B 125**	**C 250**	**D 400**	**E 600**	**F 900**
Druckfestigkeitsklasse-Fundamentbeton	(gem. ÖNORM EN 206-1)	C20/25			C20/25	C30/37	C30/37
Expositionsklasse-Fundamentbeton *16)		(X0)			(X0)	(X0)	(X0)
Fundamentabmessungen – Typ M (gem. ÖNORM EN 1433)	**X [mm]**	150			150	200	200
	Y1 [mm]	110 max.			110 max.	N/A	N/A
	Y2 [mm]	35 max.			35 max.	N/A	N/A
	Z [mm]	150			150	200	200
Bewehrung		nein			nein	nein	ja

*16) siehe Indexliste in den Vorbemerkungen unserer Einbauanleitungen

Qmax® 700							
Belastungsklasse	(gem. ÖNORM EN 1433)	**A 15**	**B 125**	**C 250**	**D 400**	**E 600**	**F 900**
Druckfestigkeitsklasse-Fundamentbeton	(gem. ÖNORM EN 206-1)	C20/25			C20/25	C30/37	C30/37
Expositionsklasse-Fundamentbeton *16)		(X0)			(X0)	(X0)	(X0)
Fundamentabmessungen – Typ M (gem. ÖNORM EN 1433)	**X [mm]**	150			150	200	200
	Y1 [mm]	110 max.			110 max.	N/A	N/A
	Y2 [mm]	35 max.			35 max.	N/A	N/A
	Z [mm]	150			150	200	200
Bewehrung		nein			nein	ja	ja

*16) siehe Indexliste in den Vorbemerkungen unserer Einbauanleitungen

Qmax® 900							
Belastungsklasse	(gem. ÖNORM EN 1433)	**A 15**	**B 125**	**C 250**	**D 400**	**E 600**	**F 900**
Druckfestigkeitsklasse-Fundamentbeton	(gem. ÖNORM EN 206-1)	C20/25			C20/25	C30/37	C30/37
Expositionsklasse-Fundamentbeton *16)		(X0)			(X0)	(X0)	(X0)
Fundamentabmessungen – Typ M (gem. ÖNORM EN 1433)	**X [mm]**	200			200	200	200
	Y1 [mm]	110 max.			110 max.	N/A	N/A
	Y2 [mm]	35 max.			35 max.	N/A	N/A
	Z [mm]	200			200	200	200
Bewehrung		nein			ja	ja	ja

*16) siehe Indexliste in den Vorbemerkungen unserer Einbauanleitungen

Für weitere Einbauempfehlungen, z. B. Zubehör wie Einlaufkästen, etc. steht Ihnen die ACO Anwendungstechnik zur Verfügung.

Hydraulische Dimensionierung

Für die Auslegung des Rinnensystems ermitteln wir mit unten stehender allgemein gültiger Formel für den Regenabfluss die auf die Einzugsfläche anfallende Abflussmenge.

$$Q = \frac{A \times r_{t(n)} \times \Psi}{10.000}$$

A = Einzugsfläche [m²]
$r_{t(n)}$ = Regenspende [l/(s x ha)]
Ψ = Abflussbeiwert [-]

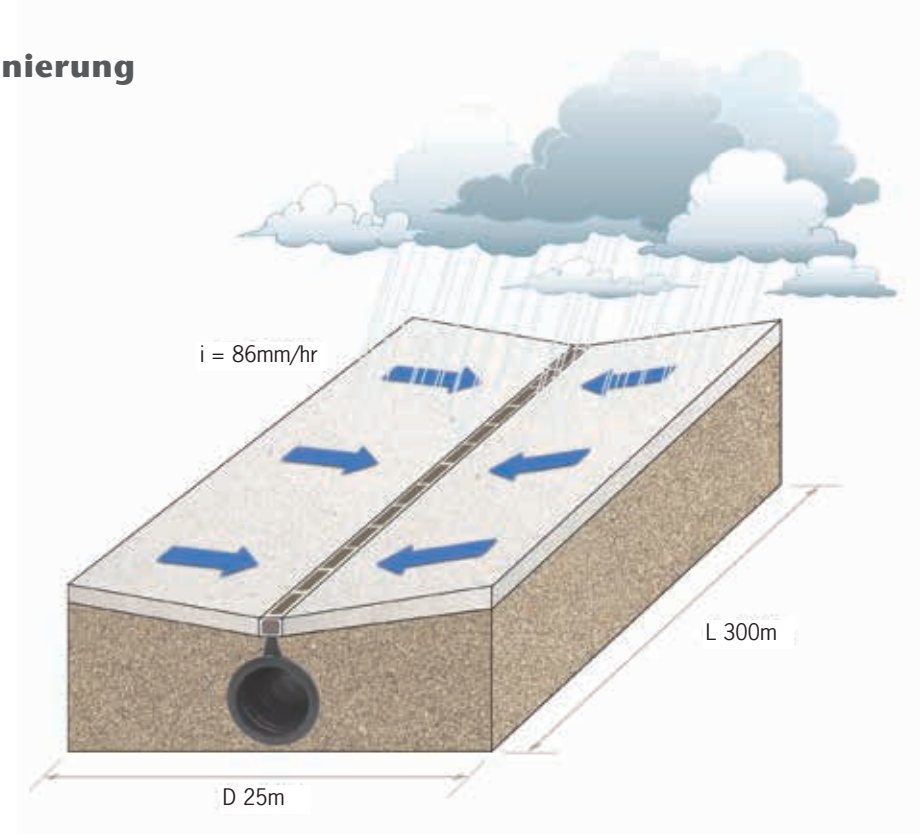

Durchflussregulierung und Speicherung

Kein Niederschlag, kein Abfluss.

Beginnender Niederschlag. Rinne füllt sich in Abhängigkeit der Ablaufleistung der Anschlussleitung.

Höhere Niederschlagsintensität. Wasserspiegelhöhe steigt im Qmax® System. Retention der Wassermengen in Abhängigkeit der Anschlussleitung und Niederschlagsdauer.

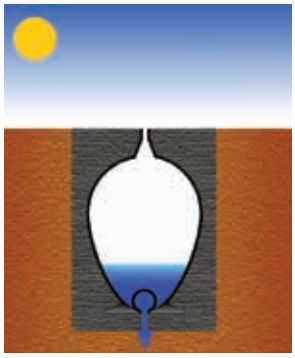

Ende des Niederschlagsereignisses. Kontinuirlicher Abfluss aus Qmax® System. Wasserspiegel sinkt bis zum Leerlaufen der Rinne.

Die ACO Servicekette

Jedes Projekt ist anders, hat seine eigenen Anforderungen und Herausforderungen. Neben unseren Produkten bieten wir Ihnen unser Know-how und unseren Service, um gemeinsam maßgeschneiderte Lösungen zu entwickeln – von der Planung bis zur Betreuung nach der Fertigstellung.

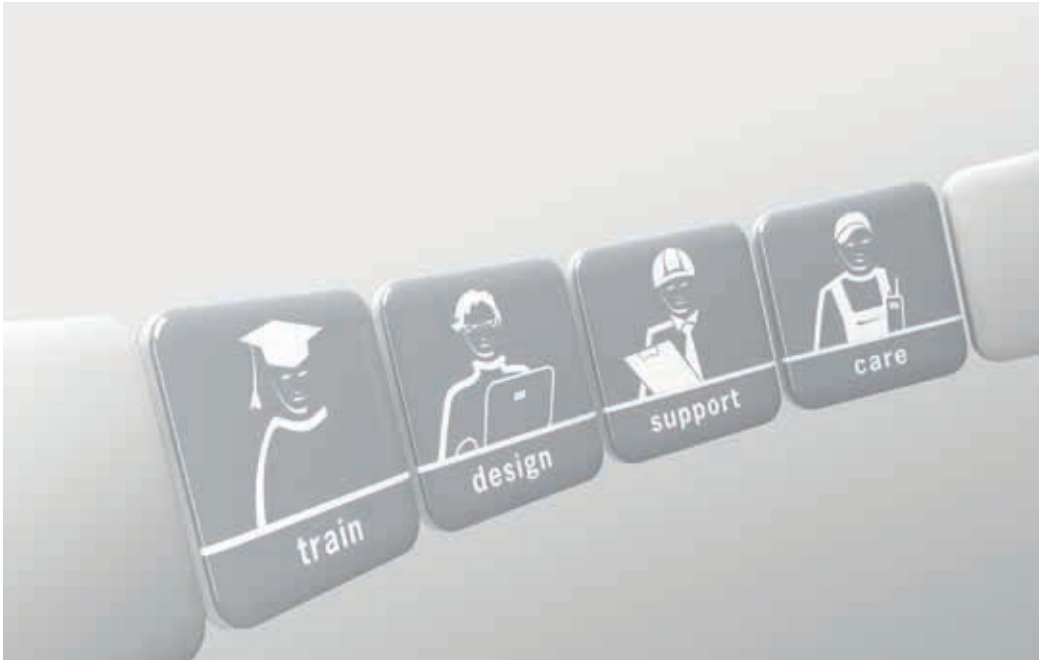

train:
Information und Weiterbildung
In der ACO Academy teilen wir das Know-how der weltweiten ACO Gruppe mit Architekten, Planern, Verarbeitern und Händlern, denen Qualität wichtig ist. Wir laden Sie ein, davon zu profitieren.

design:
Planung und Optimierung
Die Ausschreibung und Planung von Entwässerungslösungen erlaubt viele Varianten. Doch welche Konzeption führt zur wirtschaftlich besten und technisch sichersten Lösung? Wir helfen Ihnen, die richtige Antwort zu finden.

support:
Bauberatung und -begleitung
Damit zwischen Planung und Realisierung einer Entwässerungslösung keine bösen Überraschungen auftreten, beraten und unterstützen wir Sie projektbezogen auf Ihrer Baustelle.

care:
Inspektion und Wartung
ACO Produkte sind für ein langes Leben konzipiert und produziert. Mit unseren After-Sales-Angeboten sorgen wir dafür, dass ACO Ihre hohen Qualitätsansprüche auch nach Jahren noch erfüllen wird.

Das ACO Serviceangebot

Für Detailfragen, eine exakte hydraulische Berechnung, Stücklisten, Ausschreibungstexte, Verlegepläne sowie die persönliche Beratung auf der Baustelle stehen Ihnen das Team Anwendungstechnik sowie die technischen Berater von ACO kostenfrei jederzeit gern zur Verfügung.

ACO im Internet
Informationen über unsere Produkte, Ausschreibungstexte, technische Zeichnungen und Einbauanleitungen finden Sie im Internet im Servicebereich unter: www.aco.co.at

Chemische Beständigkeitsliste

ACO Qmax® ist aus MDPE gefertigt. MDPE weist eine hohe Beständigkeit gegen schwache Säuren und Alkalien auf und bleibt von Straßensalzen, Brennstoffen, Öl, Taumitteln und anderen gängigen Chemikalien unbeeinflusst. Die chemische Beständigkeit ist außerdem von der Temperatur des Abwassers abhängig.

Weiters ist die chemische Beständigkeit der Zargen zu beachten.

Die Angaben beziehen sich auf das jeweils angegebene Medium in reiner und ungemischter Form in der angegebenen Konzentration, bei einer Referenztemperatur von 20°C.

Chemisches Mittel	% Konzentration	Beständigkeit: Mittel Dichte Polyethylen	Chemisches Mittel	% Konzentration	Beständigkeit: Mittel Dichte Polyethylen
Essigsäure, (Eisessig)	Größer als 96 %	JA	Flusssäure	Konzentrat	JA
Essigsäure	10 -% - 100 %	JA	Wasserstoffperoxid	30-90 %	JA
Essigsäureanhydrid	100 %	JA	Milchsäure	100 %	JA
Azeton	100 %	JA	Bleiacetat	GESÄTTIGTE LÖSUNG	JA
Alaun	LÖSUNG	JA	Magnesiumchlorid	GESÄTTIGTE LÖSUNG	JA
Aluminiumsulfat	GESÄTTIGTE LÖSUNG	JA	Magnesiumsulfat	GESÄTTIGTE LÖSUNG	JA
Ammoniumchlorid	GESÄTTIGTE LÖSUNG	JA	Maleinsäure	Konzentrat	JA
Ammoniumnitrat	GESÄTTIGTE LÖSUNG	JA	Motoröl	100 %	JA
Ammoniumphosphat	GESÄTTIGTE LÖSUNG	JA	Nickelchlorid	GESÄTTIGTE LÖSUNG	JA
Ammoniumsulfat	GESÄTTIGTE LÖSUNG	JA	Nickelsulfat	GESÄTTIGTE LÖSUNG	JA
Anilin (Aminobenzol)	100 %	JA	Salpetersäure	25 %	JA
Bariumchlorid	GESÄTTIGTE LÖSUNG	JA	Nitrobenzol	100 %	NEIN
Benzaldehyd	100 %	JA	Ölsäure	100 %	JA
Benzol	100 %	Begrenzt	Oxalsäure	100 %	JA
Benzylalkohol	100 %	JA	Phosophorsäure	98 %	JA
Borax	GESÄTTIGTE LÖSUNG	JA	Phosphortrichlorid	100 %	JA
Borsäure	GESÄTTIGTE LÖSUNG	JA	Benzin	100 %	Begrenzt
Brom	100 %	NEIN	Kaliumkarbonat	GESÄTTIGTE LÖSUNG	JA
Bromwasser	100 %	NEIN	Kaliumchlorid	GESÄTTIGTE LÖSUNG	JA
Butylacetat	100 %	JA	Kaliumdichromat	GESÄTTIGTE LÖSUNG	JA
Buttersäure	100 %	Ja	Kaliumhydroxid	10 %	JA
Calciumcarbonat	GESÄTTIGTE LÖSUNG	Ja	Kaliumnitrat	GESÄTTIGTE LÖSUNG	JA
Calciumchlorid	GESÄTTIGTE LÖSUNG	Ja	Kaliumpermanganat	20 %	JA
Calciumnitrat	GESÄTTIGTE LÖSUNG	JA	Kaliumsulfat	GESÄTTIGTE LÖSUNG	JA
Schwefelkohlenstoff	GESÄTTIGTE LÖSUNG	JA	Pyridin	100 %	JA
Tetrachlorkohlenstoff	100 %	Begrenzt	Natriumacetat	GESÄTTIGTE LÖSUNG	NEIN
Rizinusöl	100 %	Begrenzt	Natriumbromid	GESÄTTIGTE LÖSUNG	JA
Chlorgas, nass	LÖSUNG	JA	Natriumkarbonat	GESÄTTIGTE LÖSUNG	JA
Chlorwasser	100%	Begrenzt	Natriumchlorat	GESÄTTIGTE LÖSUNG	JA
Chlorbenzol	2 % GESÄTTIGTE LÖSUNG	JA	Natriumchlorid	GESÄTTIGTE LÖSUNG	JA
Chloroform	100 %	NEIN	Natriumhydroxid (Natronlauge)	Konzentrat	JA
Chromsäure	100 %	NEIN	Natriumhypochlorit	15 %	JA
Zitronensäure	50 %	JA	Natriumnitrat	GESÄTTIGTE LÖSUNG	JA
Zitronensäure	GESÄTTIGTE LÖSUNG	JA	Natriumnitrit	GESÄTTIGTE LÖSUNG	JA
Zitronensäure	20 %	JA	Natriumphosphat	GESÄTTIGTE LÖSUNG	JA
Kupferchlorid	50 %	JA	Natriumsulfat	GESÄTTIGTE LÖSUNG	JA
Kupfernitrat	GESÄTTIGTE LÖSUNG	JA	Natriumsulfid	GESÄTTIGTE LÖSUNG	JA
Diesel (Dieselbetriebene Fahrzeuge)	GESÄTTIGTE LÖSUNG	JA	Stearinsäure	GESÄTTIGTE LÖSUNG	JA
Dimethylformamid	100 %	JA	Styrol	LÖSUNG	Begrenzt
Dicotylphthalat	100 %	JA	Schwefelsäure	10 %	JA
Ethanol	100 %	JA	Schwefelsäure	50 %	JA
Ethanol	40%	JA	Schwefelsäure	70 %	JA
Äthylacetat	96 %	JA	Schwefelsäure	80 %	JA
Äthylenglykol	100 %	JA	Schwefelsäure	98 %	JA
Eisenchlorid	100 %	JA	Schwefelsäure	Rauchend	NEIN
Ferrochlorid	GESÄTTIGTE LÖSUNG	JA	Tetrachlorethylen	100 %	NEIN
Eisensulfat	GESÄTTIGTE LÖSUNG	JA	Thionylchlorid	100 %	NEIN
Formaldehyd	40 %	JA	Toluol	100 %	Begrenzt
Ameisensäure	40 %	JA	Terpentin	100 %	Begrenzt
Heizöl	100 %	JA	Wasser	100 %	JA
Glycerin	100 %	JA	Xylen	100 %	Begrenzt
Bromwasserstoffsäure	100 %	JA	Zinksulphat	GESÄTTIGTE LÖSUNG	JA
Salzsäure	KONZENTRAT	JA			

Notizen

Notizen

Notizen

Jedes Produkt von ACO unterstützt die ACO Systemkette

collect

- Entwässerungsrinnen
- Bodenabläufe
- Aufsätze
- Straßen- und Hofabläufe
- Schachtabdeckungen
- Dach-, Balkon- und Terrassenentwässerung
- Badentwässerung
- Parkdeckentwässerung
- Rohrsysteme

clean

- Fettabscheider
- Stärkeabscheider
- Leichtflüssigkeitsabscheider
- Schwermetallabscheider
- Verkehrsflächensicherungsschacht
- Sedimentationsanlagen
- Verfahrenstechnik

hold

- Rückstausysteme
- Gewässerschutz
- Blockspeicher
- Hochwasserdichte Kellerfenster
- Druckwasserdichte Lichtschächte

release

- Blockversickerung
- Drosselelemente
- Hebeanlagen

Aussagen von ACO zu „hochwasserdicht" beziehen sich auf:
24 Std.-Test gem. ift-Richtlinie FE-07/01
Prüfbericht 14-002562-PR01
einsehbar unter: www.aco.co.at/hochbau/service/zertifikate-und-leistungserklaerungen/

ACO GmbH

Gewerbestraße 14 - 20
2500 Baden
Tel. (02252) 224 20-0
Fax (02252) 224 20-8030

austria@aco.com
www.aco.co.at

ACO Qmax ms01/01-2016 Änderungen vorbehalten